Instruções de uso

MÁQUINA DE LAVAR LOUÇA

PT PL RU

Português, 1 Polski,14 Русский, 27

KZ

Қазақша, 42

LFD 11M121

Resumo

Precauções e conselhos, 2
Segurança geral
Eliminação
Economizar e respeitar o ambiente

Instalação e Assistência, 3-4
Posicionamento e nivelamento
Ligações hidráulicas e eléctricas
Dados técnicos
Advertências para a primeira lavagem
Assistência
Ligar pela primeira vez
CONFIGURAÇÕES
Escolher o idioma
Segurança das crianças

Descrição do aparelho, 5
Visão de conjunto
Painel de comandos

Carregar os cestos, 6-7
Cesto inferior
Cesto dos talheres
Cesto superior
Regulação do cesto superior

Início e utilização, 8
Ligar a máquina de lavar louça
Carregar o detergente

Programas, 9
Tabela dos programas
Ecodesign Regulation

Programas especiais e opções, 10

Abrilhantador e sal regenerante, 11
Carregar o abrilhantador
Carregar o sal regenerante

Manutenção e cuidados, 12
Excluir a água e a corrente eléctrica
Limpar a máquina de lavar louça
Evitar cheiros desagradáveis
Limpar os braços aspersores
Limpeza do filtro de entrada da água
Limpar os filtros
Longos períodos de ausência

Anomalias e soluções, 13

Precauções e conselhos

PT

⚠ O aparelho foi projectado e construído conforme as normas internacionais de segurança. Estas advertências são fornecidas por razões de segurança e devem ser lidas com atenção.

É importante conservar este manual para poder consultá-lo em qualquer momento. Em caso de venda, cessão ou mudança, certifique-se que o mesmo fique junto ao aparelho.

Ler atentamente as instruções: nelas estão presentes informações importantes sobre a instalação, o uso e a segurança.

Este aparelho foi projectado para o uso doméstico ou para aplicações simples, como por exemplo:
- áreas dedicadas à cozinha para funcionários em lojas, escritórios e outros ambientes de trabalho;
- casas de férias;
- uso por parte de clientes em hotéis, motéis e outros ambientes de tipo residencial;
- bed and breakfast.

Segurança geral

- Este electrodoméstico não pode ser utilizado por pessoas (incluindo crianças) com reduzidas capacidades físicas, sensoriais ou mentais, ou com falta de experiência e conhecimento, a não ser que lhes seja fornecida supervisão ou instruções relativas ao uso por parte de uma pessoa responsável pela sua segurança.
- É necessária a supervisão de um adulto para evitar que as crianças brinquem com o electrodoméstico.
- O aparelho foi concebido para um uso de tipo não profissional dentro do ambiente doméstico.
- O aparelho deve ser utilizado para a lavagem de louças de utilização doméstica, exclusivamente por pessoas adultas e conforme as instruções escritas neste manual.
- Esta máquina de lavar louça não pode ser instalada ao ar livre, nem mesmo num lugar protegido por um telhado: é muito perigoso deixá-la exposta à chuva e aos temporais.
- Não toque na máquina com os pés descalços.
- Não retire a ficha da tomada de corrente puxando o cabo, mas segure a ficha.
- É necessário fechar a torneira da água e tirar a ficha da tomada da corrente eléctrica antes de efectuar operações de limpeza e manutenção.
- Em caso de avarias, jamais aceda aos mecanismos internos para tentar reparar sozinho.
- Não se apoie nem se sente sobre a porta aberta: o aparelho pode voltar-se.
- A porta não pode ficar aberta para evitar o perigo de tropeçar.
- Mantenha o detergente e o abrilhantador fora do alcance das crianças.
- As embalagens não são brinquedos para crianças.

Eliminação

- Eliminação do material de embalagem: respeite a normas locais, assim as embalagens poderão ser reaproveitadas.
- A directiva Europeia 2012/19/CE relativa aos resíduos de equipamentos eléctricos e electrónicos (REEE) prevê que os electrodomésticos não sejam eliminados no normal fluxo dos resíduos sólidos urbanos. Os aparelhos em fim de vida devem ser recolhidos separadamente para optimizar a taxa de recuperação e reciclagem dos materiais que os compõem e impedir potenciais danos à saúde e ao meio ambiente. O símbolo do cesto do lixo cancelado está indicado em todos os produtos para lembrar o dever de colecta selectiva.
  Para mais informações sobre a correcta eliminação dos electrodomésticos, os proprietários poderão contactar o serviço de colecta público ou os revendedores.

Economizar e respeitar o ambiente

Economizar água e energia

Use a máquina de lavar louça somente com carga plena. Enquanto espera que a máquina fique cheia, previna os maus cheiros com o ciclo de Molho *(veja Programas)*.

Seleccione um programa adequado ao tipo de louças e ao grau de sujidade consultando a tabela dos programas:
- para louças normalmente sujas, utilize o programa Eco, que garante baixos consumos energéticos e de água.
- se a carga for reduzida, utilize a opção Meia carga * *(veja Início e utilização).*

- Se o seu contrato de fornecimento de energia eléctrica previr faixas horárias de economia energética, efectue as lavagens nos horários com tarifa reduzida. A opção Início posterior * *(veja Início e utilização)* pode ajudar a organizar as lavagens com base nos horários.

Detergentes sem fosfatos, sem cloro e com enzimas

- Aconselha-se vivamente utilizar os detergentes sem fosfatos e sem cloro pois são os mais indicados para a tutela do meio ambiente.
- As enzimas desenvolvem uma acção particularmente eficaz com temperaturas próximas aos 50 ºC, portanto com os detergentes com enzimas podem-se programar lavagens com baixas temperaturas e obter os mesmos resultados que se obteriam com lavagens a 65 ºC.
- Doseie bem o detergente conforme as indicações do fabricante, a dureza da água, o grau de sujidade e a quantidade de louças para evitar desperdícios. Mesmo sendo biodegradáveis, os detergentes contêm elementos que alteram o equilíbrio da natureza.

* Presente somente em alguns modelos.

Instalaçãoe Assistência

⚠ No caso de mudança mantenha o aparelho em posição vertical; se for necessário, deite-o para trás.

Posicionamento e nivelamento

1. Desembale o aparelho e controle que não tenha sofrido danos durante o transporte. Se estiver danificado, não o acenda e contacte o revendedor.

2. Posicione a máquina de lavar louça fazendo aderir as laterais ou o fundo aos móveis adjacentes ou a uma parede. O aparelho pode ser encaixado por baixo de um plano de trabalho contínuo* *(consulte a folha de Montagem).*

3. Posicione a máquina de lavar louça sobre um pavimento plano e rígido. Compense as irregularidades desparafusando ou parafusando os pés anteriores até que o aparelho se encontre em posição horizontal. Um nivelamento cuidadoso dá estabilidade e evita vibrações, ruídos e deslocamentos.

4*. Para regular a altura do pezinho traseiro, actue na posterior, actue no casquilho hexagonal vermelho presente na parte inferior, dianteira, central da máquina de lavar louça, com uma chave hexagonal de 8 mm de abertura, girando no sentido horário para aumentar a altura e anti-horário para diminui-la. *(veja a folha de instruções do encaixe em anexo à documentação)*

Ligações hidráulicas e eléctricas

⚠ A adaptação das instalações eléctricas e hidráulicas para a instalação deve ser efectuada somente por pessoal qualificado.

⚠ A máquina de lavar louça não deve ficar apoiada sobre tubos ou sobre o cabo de alimentação eléctrica.

⚠ O aparelho terá de ser conectado à rede de distribuição de água mediante tubos novos.
Não usar tubos já existentes.

Os tubos de carregamento e de descarregamento da água e o cabo de alimentação eléctrica podem ser virados para a direita ou para a esquerda para consentir uma melhor instalação.

Ligação do tubo de carregamento da água

- A uma torneira de água fria: aparafusar bem o tubo de carregamento a uma torneira com boca rosqueada de 3/4 gás; antes de parafusar, deixe correr a água até que esteja límpida para que as eventuais impurezas não obstruam o aparelho.
- A uma torneira de água quente: no caso de sistema centralizado de esquentador, a máquina de lavar louça poderá ser alimentada com água quente da rede desde que não ultrapasse os 60 ºC.

⚠ Aperte o tubo à torneira como descrito para a entrada de água fria.

⚠ Se o comprimento do tubo de carregamento não for suficiente, contacte uma loja especializada ou um técnico autorizado *(consulte Assistência).*

⚠ A pressão da água deve estar incluída entre os valores indicados na tabela dos Dados técnicos *(veja ao lado).*

Preste atenção para que o tubo não esteja dobrado ou amassado.

Ligação do tubo de descarregamento da água

Ligar o tubo de descarregamento, sem dobrá-lo, a um conduto de descarga com diâmetro mínimo de 4 cm.
O tubo de descarga deve estar a uma altura entre 40 e 80 cm do chão ou do plano de apoio da máquina de lavar louça (A).

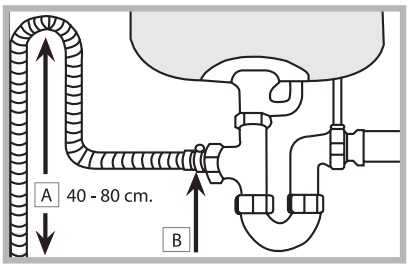

Antes de conectar o tubo de descarregamento da água ao sifão do lavabo, remova a tampa de plástico (B).

Segurança contra alagamentos

Para garantir que não se verifiquem alagamentos, a máquina de lavar louça:
- é equipada com um sistema que interrompe a entrada da água no caso de anomalias ou vazamentos no interior.
Alguns modelos dispõem de um dispositivo de segurança suplementar **New Acqua Stop***, que garante a protecção contra alagamentos mesmo em caso de quebra do tubo de alimentação.

ATENÇÃO: TENSÃO PERIGOSA!

O tubo de alimentação da água não deve ser cortado em nenhum caso: contém partes sob tensão.

Ligação eléctrica

Antes de colocar a ficha eléctrica na tomada, certifique-se de que:
- a tomada tenha a ligação de terra e que esteja conforme às normas de lei;
- la tomada possa suportar a carga máxima de potência da máquina, indicada na placa das características colocada na contra porta
  (consulte o capítulo Descrição da máquina de lavar louça);
- la tensão de alimentação esteja incluída nos valores indicados na placa das características colocada na contra porta;
- la tomada seja compatível com a ficha do aparelho. Caso contrário, peça a substituição da ficha a um técnico autorizado *(consulte Assistência)*; não use extensões ou tomadas múltiplas.

⚠ Uma vez que a máquina estiver instalada, o cabo de alimentação eléctrica e a tomada deverão ser facilmente alcançáveis.

⚠ O cabo não deve ficar dobrado ou compresso.

⚠ Caso o cabo de alimentação resultar danificado, a sua substituição terá de ser efectuada pelo fabricante ou pelo Serviço de Assistência Técnica para evitar qualquer tipo de risco. *(Veja a Assistência).*

Fita contra a condensação*
Depois de ter encaixado a máquina de lavar louça, abra a porta e cole a fita adesiva transparente embaixo da prateleira de madeira para protegê-la contra eventual condensação.

Advertências para a primeira lavagem

Após a instalação, imediatamente antes da primeira lavagem, encha completamente de água o reservatório do sal e somente depois acrescente aproximadamente 1 kg de sal *(veja o capítulo Abrilhantador e sal regenerante):* é normal que a água saia do reservatório. Seleccione o grau de dureza da água *(veja o capítulo Abrilhantador e sal regenerante).*
- Depois de ter deitado o sal, o indicador luminoso FALTA SAL* irá desligar-se.

⚠ O não enchimento do recipiente do sal, pode danificar o amaciador de água e do elemento aquecedor.

Dados técnicos	
Dimensões	largura 60 cm. altura 85 cm. profundidade 60 cm.
Capacidade	14 pessoas padrão
Pressão da água na alimentação	0,05 ÷ 1 MPa (0,5 ÷ 10 bar) 7,25 – 145 psi
Tensão de alimentação	Veja a placa das características
Potência total absorvida	Veja a placa das características
Fusível	Veja a placa das características
CE ♻	Esta aparelhagem é em conformidade com as seguintes Directivas Comunitárias: -2006/95/EC (Baixa Tensão) -2004/108/EC (Compatibilidade Electromagnética) -2009/125/EC (Comm. Reg. 1016/2010) (Ecodesign) -97/17/EC (Aplicação de rótulos) -2012/19/CE (REEE)

* Presente somente em alguns modelos.

Assistência

Antes de contactar a Assistência:
- Verifique se pode resolver sozinho a anomalia *(veja Anomalias e Soluções).*
- Reinicie o programa para controlar se o inconveniente foi resolvido.
- Em caso negativo, contacte o Serviço de Assistência Técnica Autorizado.

⚠ **Nunca recorra a técnicos não autorizados.**

Comunique:
- o tipo de defeito;
- o modelo da máquina (Mod.);
- o número de série (S/N).

Estas informações encontram-se na placa de identificação situada no aparelho *(veja Descrição do Aparelho).*

O painel de comandos dispõe de um sistema "Touch Control"; uma leve pressão dos dedos sobre os símbolos activa o comando.

A máquina emite sinais acústicos/tons *(conforme o modelo de máquina de lavar louça*) que avisam que o comando foi efectuado: ligação, fim de ciclo, etc.

Os símbolos/indicadores luminosos/leds presentes no painel de comandos/ecrã podem ser uma cor diferente, intermitentes ou de luz fixa. *(conforme o modelo de máquina de lavar louça).*

O ecrã mostra informações úteis relativas ao tipo de ciclo configurado, fase de lavagem/secagem, tempo restante, temperatura, etc.

Ligar pela primeira vez

Tecla CONFIGURAÇÕES
Esta tecla permite seleccionar:
visualização de logótipo, volume de tons/sinais sonoros, selecção do idioma, regulação do abrilhantador, regulação da dureza da água, bloqueio de teclas.

Escolher o idioma
Ligue a máquina com a tecla ON/OFF e seleccione o idioma pretendido utilizando as teclas de seta. *(o idioma configurado é o inglês)* Pressione a tecla correspondente a OK para confirmar a escolha.
Pressione a tecla correspondente a ESC para sair ou aguarde alguns segundos.

Segurança das crianças
É possível inserir o **bloqueio de teclas** ao ligar a máquina ou com i ciclo iniciado, com a tecla "Cadeado". Ao pressionar novamente, desactiva a função.
Com a tecla CONFIGURAÇÕES, entre no menu; é possível inserir automaticamente o bloqueio de teclas, que será activado 10/30 segundos após o início do programa.

Descrição do aparelho

PT

Visão de conjunto

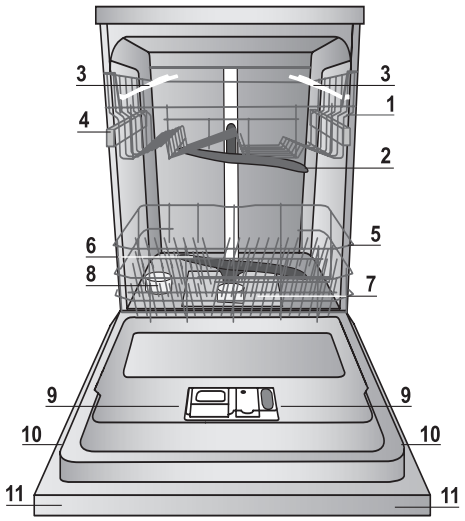

1. Cesto superior
2. Braço aspersor superior
3. Peças basculantes
4. Regulação da altura do cesto superior
5. Cesto inferior
6. Braço aspersor inferior
7. Filtro de lavagem
8. Reservatório do sal
9. Recipiente do detergente, reservatório do abrilhantador e dispositivo Active Oxygen*
10. Placa das características
11. Painel de comandos***

Painel de comandos

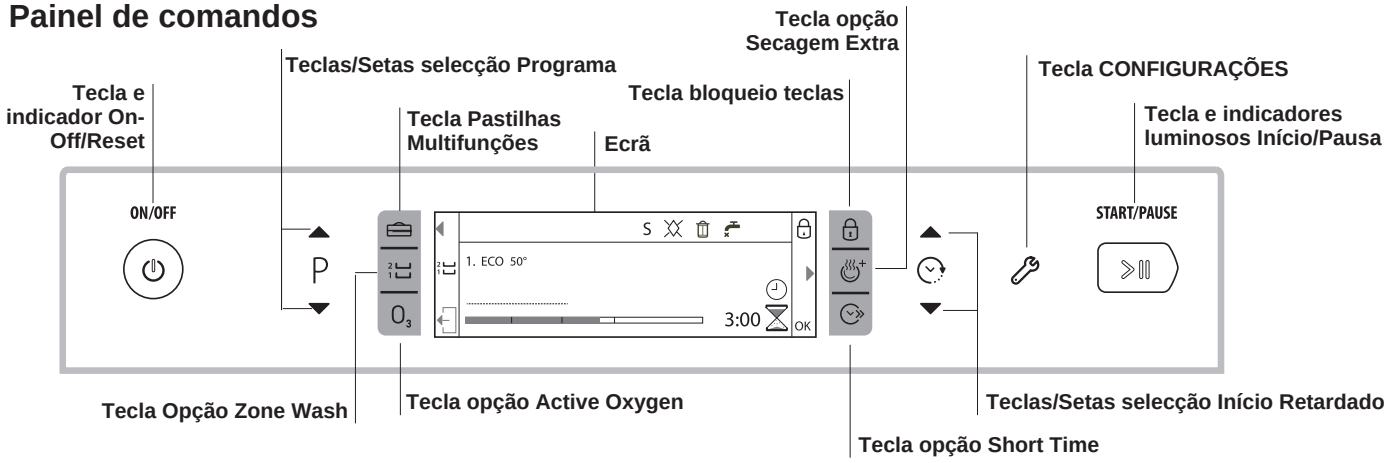

Ecrã

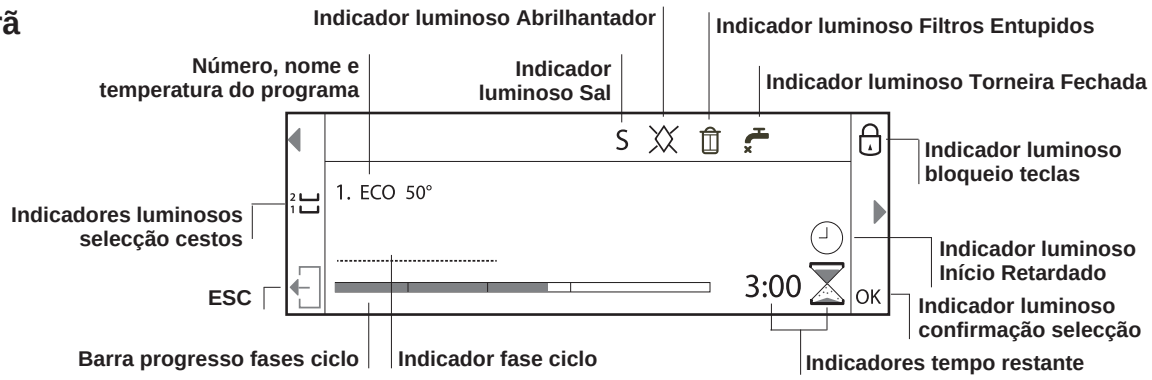

*** Apenas nos modelos totalmente encaixáveis * Presente apenas em alguns modelos.

O número e o tipo de programas e as opções variam conforme o modelo de máquina de lavar louça.

Carregar os cestos

PT

Sugestões

Antes de carregar os cestos, elimine os resíduos de comida das louças e esvazie os líquidos restantes dos copos e dos recipientes. **Não é necessário enxaguar antes sob água corrente.**

Coloque a louça de forma que fique bem fixa e não possa tombar. Os recipientes devem ser colocados com a abertura virada para baixo e as partes côncavas ou convexas na posição oblíqua, para permitir que a água chegue a todas as superfícies e deflua.

Preste atenção para que as tampas, cabos, frigideiras e tabuleiros não impeçam a rotação dos braços aspersores. Coloque os objectos pequenos no cesto dos talheres.

A louça de plástico e as frigideiras anti-aderentes têm tendência a reter as gotas de água e, como tal, o seu grau de secagem será inferior ao da louça em cerâmica ou inox.

Os objectos leves (como os recipientes de plástico) devem ser posicionados de preferência no cesto superior e devem estar bem fixos.

Depois de ter carregado, verifique se os braços aspersores rodam livremente.

Cesto inferior

O cesto inferior pode conter panelas, tampas, pratos, tigelas, talheres, etc. Os pratos e tampas grandes devem ser posicionados de preferência dos lados.

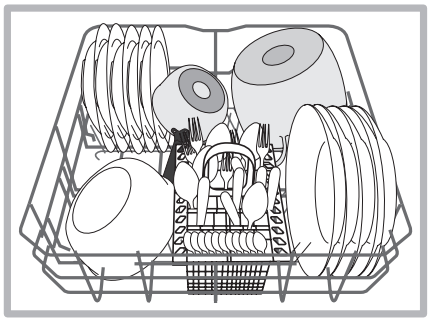

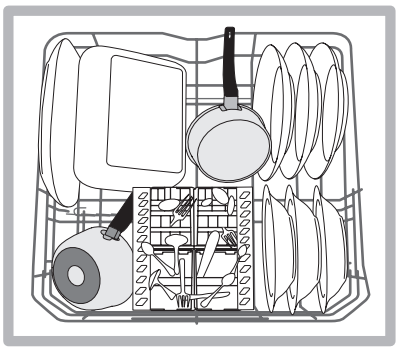

É aconselhável colocar a louça muito suja no cesto inferior, uma vez que, neste sector, os jactos de água são mais enérgicos e permitem obter melhores resultados de lavagem.

Alguns modelos de máquina de lavar louça dispõem de sectores reclináveis*, que podem ser usados em posição vertical para posicionar os pratos ou em posição horizontal (baixos) para poder carregar mais facilmente os tachos e as tigelas.

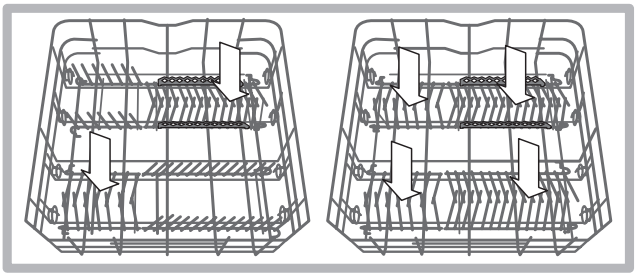

Cesto dos talheres

O cesto dos talheres dispõe de grelhas superiores para uma melhor disposição dos mesmos. Deve ser posicionado **somente** na parte dianteira do cesto inferior.

⚠ As facas e os talheres com pontas cortantes devem ser colocados no cesto dos talheres com as pontas viradas para baixo ou colocados nas peças basculantes do cesto superior na posição horizontal.

Cesto superior

Carregue as louças delicadas e leves: copos, taças, pratos pequenos, tigelas baixas.

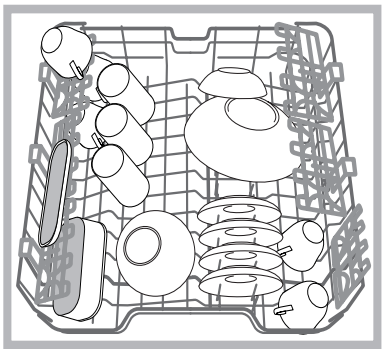

Alguns modelos de máquinas de lavar louça dispõem de sectores reclináveis*, utilizáveis na posição vertical, para colocar pires ou pratos de sobremesa, ou baixos, para colocar caixas e recipientes de alimentos.

* Presente somente em alguns modelos.

Peças basculantes com posição variável

As peças basculantes podem ser posicionadas em três alturas diferentes para optimizar a disposição das louças no espaço do cesto.
Os cálices podem ser posicionados de modo estável nas peças basculantes, inserindo a haste do copo na específica abertura.

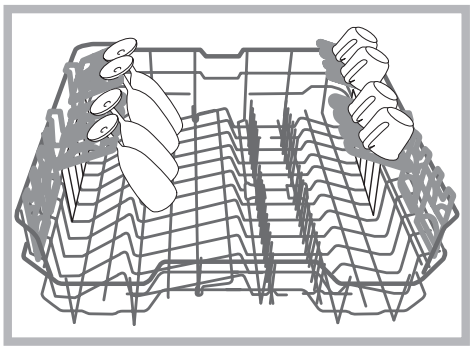

Bandeja dos talheres*

Alguns modelos de máquinas de lavar louça dispõem de um tabuleiro deslizante, que pode ser utilizado para colocar talheres de serviço ou tigelas de pequenas dimensões. Para melhores resultados de lavagem, evitar carregar louças de grandes dimensões debaixo do tabuleiro.

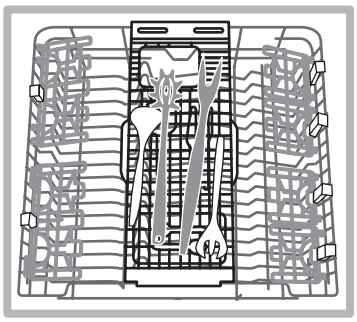

O cesto superior é regulável em altura consoante as necessidades: na posição alta quando pretender colocar louças grandes no cesto inferior; na posição baixa, para aproveitar todos os espaços das peças basculantes ou reclináveis, libertando mais espaço em cima.

Regule a altura do cesto superior.

Para facilitar o posicionamento das louças, é possível colocar o cesto superior em posição alta ou baixa.
De preferência, regule a altura do cesto superior quando estiver VAZIO.
Nunca levante ou abaixe o cesto por um só lado.

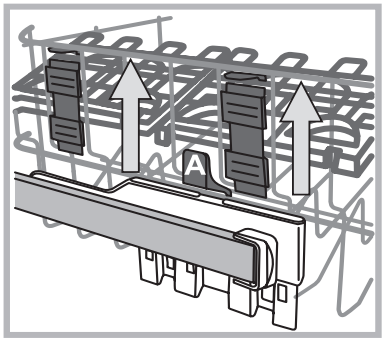

Se o cesto estiver equipado com **Lift-Up*** *(ver figura)*, levante o cesto segurando-o pelos lados e mova para cima. Para regressar à posição baixa, pressione as alavancas (A) nos lados do cesto e acompanhe a descida.

Louças não adequadas

- Talheres e louças de madeira.
- Copos decorados e delicados, louças de artesanato artístico e antiguidades. As decorações não são resistentes.
- Partes em material sintético não resistente à temperatura.
- Louças de cobre e estanho.
- Louças sujas de cinza, cera, lubrificante ou tinta.

As decorações do vidro e as partes em alumínio e prata podem mudar de cor e embranquecer durante a lavagem. Alguns tipos de vidro (por exemplo, objectos de cristal), após muitas lavagens, podem ficar opacos.

Danos no vidro e louça

Causas:

- Tipo de vidro e procedimento de produção do vidro.
- Composição química do detergente.
- Temperatura da água do programa de enxaguamento.

Conselho:

- Utilizar apenas copos e porcelana com garantia do fabricante de resistência à lavagem em máquinas de lavar louça.
- Utilizar detergente delicado para máquinas de lavar louça.
- Retirar os copos e os talheres da máquina o mais rapidamente possível após o final do programa.

* Presente somente em alguns modelos.

Início e utilização

PT

Ligar a máquina de lavar louça

1. Abra a torneira da água.
2. Pressione a tecla ON/OFF: o ecrã e os indicadores luminosos no painel de comandos iluminam-se.
3. Abra a porta e doseie o detergente *(consulte Carregar o detergente).*
4. Carregue os cestos *(consulte Carregar os cestos)* e feche a porta.
5. Seleccione o programa em função das louças e do grau de sujidade *(consulte a tabela dos programas)*) pressionando as teclas de selecção de programa.
6. Seleccione as opções de lavagem* *(veja ao lado).*
7. Para iniciar, carregue na tecla Início/Pausa:
8. No final do programa, surge **Ciclo terminado** no ecrã. Para desligar o aparelho, pressione a tecla ON-OFF, feche a torneira da água e desligue a ficha da tomada eléctrica.
9. Aguarde alguns minutos antes de retirar as louças, para evitar queimaduras. Descarregue os cestos, começando pelo inferior.

⚠ **- Para reduzir o consumo de energia eléctrica, em algumas condições de NÃO utilização prolongada, a máquina irá desligar-se automaticamente.**

⚠ **PROGRAMAS AUTO***: alguns modelos de máquinas de lavar louça estão equipados com um sensor especial que consegue avaliar o grau de sujidade e configurar a lavagem mais eficiente e económica. A duração dos programas Auto poderá variar devido a uma intervenção do sensor.

Modificar o programa em curso

Caso tenha seleccionado o programa errado, é possível modificá-lo, se tiver iniciado há pouco tempo: uma vez iniciada a lavagem, para modificar o ciclo deve desligar a máquina com uma pressão prolongada da tecla ON/OFF/Reset. Ligue novamente com a mesma tecla e seleccione novamente o programa e as opções desejados.

Acrescentar mais louça

Pressione a tecla Início/Pausa, no ecrã surge **PAUSA.** Abra a porta, tome cuidado com a saída de vapor e coloque a louça dentro. Pressione a tecla Início/Pausa: o ciclo é retomado.

⚠ Se estiver configurado o início retardado, no final da contagem decrescente, o ciclo de lavagem não inicia, ficando no estado de Pausa.

⚠ Ao pressionar o símbolo Início/Pausa para colocar a máquina em pausa, interrompe-se o programa.
Nesta fase não será possível mudar o programa.

Interrupções acidentais

Se durante a lavagem for aberta a porta, se no ecrã surgir **FECHAR A PORTA** ou houver uma interrupção da corrente eléctrica, o programa irá interromper-se. Reiniciará do ponto em que foi interrompido quando a porta for fechada ou a electricidade voltar.

* Presente somente em alguns modelos.

Carregar o detergente

O bom resultado da lavagem depende também da dosagem correcta do detergente; uma dose excessiva não lava de modo mais eficaz e polui o ambiente.

**Consoante o grau de sujidade, a dose pode ser adequada a cada caso com um detergente em pó ou líquido.
Normalmente, para uma sujidade normal, utilize cerca de 35 g (detergente em pó) ou 35 ml (detergente líquido). Caso utilize pastilhas, basta apenas uma.**

Se a louça estiver pouco suja ou tiver antes sido enxaguada com água, diminuir bastante a dose de detergente.

Para um bom resultado de lavagem, seguir também as instruções na embalagem do detergente.

Em caso de dúvida, é recomendável contactar os departamentos de assistência dos fabricantes de detergentes.

Para abrir a embalagem do detergente, accione o dispositivo de abertura "A"

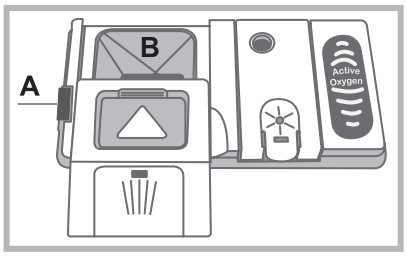

Introduza o detergente apenas no recipiente "B" seco. A quantidade de detergente adequada para a pré-lavagem deve ser colocada directamente na cuba

1. Doseie o detergente consultando a tabela dos programas para introduzir a quantidade correcta. No recipiente **B** está presente um nível que indica a quantidade máxima de detergente líquido ou em pó que pode inserir em cada ciclo.

2. Elimine os resíduos de detergente das beiradas do recipiente e feche a tampa até o "clique".

3. Feche a tampa do recipiente de detergente empurrando-o para cima, até encaixar correctamente o dispositivo de fecho. O recipiente do detergente abre automaticamente em função do programa, no momento adequado.

Caso sejam utilizados detergentes combinados, é aconselhável utilizar a opção TABS, que adequa o programa de lavagem, de forma a obter sempre o melhor resultado de lavagem e secagem possível.

⚠ **Utilize apenas detergente para a máquina de lavar louça.**

NÃO UTILIZE detergentes para a lavagem à mão.

Um uso excessivo de detergente pode deixar resíduos de espuma no fim do ciclo.

O uso das pastilhas é aconselhado somente nos modelos que dispõem da opção PASTILHAS MULTIFUNÇÃO.

As melhores performances de lavagem e secagem são obtidas somente se empregar detergente em pó, abrilhantador líquido e sal.

Programas

⚠ O número e o tipo de programas e as opções variam conforme o modelo de máquina de lavar louça.

Indicações para a escolha dos programas e dosagem de detergente	Programa	Programas que incluem a secagem	Opções	A duração do programa é apenas indicativa
Lavagem ecológica com baixos consumos energéticos adequada para louças e panelas. 29 g/ml + 6 g/ml** – 1 Tab	1. Eco*	Sim	Início Retardado – Tabs – Secagem Extra	3:10’
Louça e tachos muito sujos (não usar com louça delicada). 35 g/ml – 1 Tab	2. Auto Intensivo	Sim	Início Retardado – Tabs – Extra Dry – Zone wash - Short Time	2:30’
Louça e tachos normalmente sujos. Programa normal diário. 29 g/ml + 6 g/ml** – 1 Tab	3. Auto Normal	Sim	Início Retardado – Tabs – Extra Dry - Zone wash - Short Time	2:00’
Sujidade quotidiana em quantidade limitada. (4 pessoas + 1 panela + 1 frigideira) 25 g/ml – 1 Tab	4. Auto Fast	Não	Início Retardado – Tabs	1:00’
Lavagem diferenciada em dois/três cestos *(*presente apenas em alguns modelos)*: normal no cesto superior e terceiro cesto para talheres e copos, enérgico para panelas no cesto inferior. 35 g/ml – 1 Tab	5. Duo Wash	Sim	Início Retardado – Tabs – Secagem Extra - Short Time	2:00’
Ciclo económico e rápido para usar com louça delicada, mais sensível às altas temperaturas, logo depois de usada. (cálices no cesto superior + pratos delicados no cesto inferior). 35 g/ml – 1 Tab	6. Delicado	Sim	Início Retardado – Tabs – Secagem Extra	1:40’
Ciclo económico e rápido a usar com louça pouco suja, logo depois de usada. (2 pratos + 2 copos + 4 talheres + 1 tacho + 1 frigideira pequena) 25 g/ml – 1 Tab	7. Express	Não	Início Retardado – Tabs	0:30’
Garante um óptimo desempenho, baixos consumos e silenciosidade. Adapto para o uso nocturno. 35 g/ml – 1 Tab	8. Boa Noite	Sim	Início Retardado – Tabs – Secagem Extra	3:30’
Lavagem preliminar a aguardar completar a carga na próxima refeição. Sem detergente	9. Amolecimento	Não	Início Retardado	0:12’
Ciclo higienizante para lavar mamadeiras, aros e chupetas, junto a pratos, chávenas, copos e talheres. Carregar as louças somente no cesto superior. 30 g/ml - 1 Tab	10. Desinfectante	Sim	Início Retardado	1:20’
Ciclo higienizante de limpeza do interior da máquina de lavar louça **que deve ser utilizado somente com a máquina VAZIA e com detergentes específicos.**	11. Auto-limpeza	Não	Início Retardado	0:50’

**** Quantidade de detergente pré-lavagem.**

ECODESIGN REGULATION

O ciclo de lavagem ECO é o programa padrão a que se referem os dados da etiqueta energética; este ciclo é adequado para lavar louça de sujidade normal e é o programa mais eficiente em termos de consumo energético e água para este tipo de louça. Para consumir menos, utilize a máquina com carga total.

Consumo em stand-by: Consumo em modo left-on: 5 W - consumo em modo off: 0,5 W

Tabela com consumos para os ciclos principais

	Condições padrão*			Condições utilizador**		
	Consumo Energia (KWh/ciclo)	Consumo de água (l/ciclo)	Duração (min/ciclo)	Consumo Energia (KWh/ciclo)	Consumo de água (l/ciclo)	Duração (min/ciclo)
INTENSIVO	1,50	15	150	1,30	14	135
NORMAL	1,20	15	120	1,05	14	110

* Os dados do programa são valores de medição do laboratório obtidos de acordo com a norma europeia EN 50242.

** Os dados são obtidos efectuando medições em condições de utilização e carga de louça do utilizador.

Programas especiais e opções

PT

Observações:
o melhor desempenho dos programas "Rápido/Fast e Express 30'" obtém-se preferencialmente respeitando o número máximo de louças especificado.

* O programa Eco, que respeita a norma EN-50242, tem uma duração mais longa respeito a outros programas, todavia é aquele que apresenta o menor consumo de energia e é o que mais respeita o meio ambiente.

Nota para os Laboratórios de Ensaio: para informações sobre as condições do ensaio comparativo EN, solicitar ao endereço: ASSISTENZA_EN_LVS@indesitcompany.com

Opções de lavagem*

As Opções podem ser programadas, mudadas ou anuladas somente depois de ter escolhido o programa de lavagem e antes de ter pressionado a tecla Início/Pausa.

Podem ser seleccionadas apenas as opções compatíveis com o tipo de programa escolhido. Se uma opção não for compatível com o programa seleccionado, *(consulte a tabela dos programas)* o respectivo símbolo irá piscar rapidamente 3 vezes.

Se for seleccionada uma opção incompatível com uma opção programada anteriormente, esta irá piscar por 3 vezes e irá desligar-se, enquanto ficará acesa a última opção escolhida.
Para desmarcar uma opção seleccionada por engano, pressione novamente a tecla correspondente.

Opção Início Retardado

É possível adiar de 1 a 24 horas o início do programa:
1. Seleccionar o programa de lavagem pretendido e outras opções eventuais; pressionar as setas de INÍCIO RETARDADO para seleccionar quando pretende iniciar o ciclo de lavagem. (1h, 2h, etc.)
2. Confirmar a escolha com a tecla INÍCIO/PAUSA , inicia a contagem decrescente e no ecrã surge **Inicia daqui a...**
3. Quando terminar este tempo, o símbolo de INÍCIO RETARDADO apaga-se e o programa inicia.
Para anular o INÍCIO RETARDADO, carregue na tecla INÍCIO RETARDADO até visualizar a escrita **OFF.**
Não é possível escolher o Início Retardado depois de o ciclo ter começado.

Opção ACTIVE OXIGEN

Esta opção tem como objectivo prevenir a formação de maus cheiros e melhorar as condições higiénicas dentro da máquina.
A opção deve ser utilizada entre dois ciclos de lavagem e APENAS quando tiverem sido carregadas louças sujas.
A opção ACTIVE OXIGEN é activada com uma pressão prolongada da tecla O_3. A opção permanecerá activa durante 24 horas ou até ao início do programa de lavagem. É possível inserir outras louças a qualquer altura, até completar a carga.

Secagem Extra

Para melhorar a secagem das louças, carregue na tecla SECAGEM EXTRA, o respectivo indicador luminoso irá acender-se e uma nova pressão da tecla desmarca a opção.
Uma temperatura mais alta durante o enxaguamento final e uma fase de secagem prolongada permitem melhorar a secagem.

A opção SECAGEM EXTRA implica o prolongamento do programa.

Pastilhas Multifunções (Tabs)

Com esta opção é optimizado o resultado da lavagem e da secagem.
Se usar pastilhas multifunções, carregue na tecla PASTILHAS MULTIFUNÇÕES, o respectivo indicador luminoso acende-se e uma nova pressão da tecla desmarca a opção.

A opção "Pastilhas Multifunções" implica um aumento do tempo de duração do programa.

A utilização de pastilhas é aconselhada apenas se essa opção estiver presente e é desaconselhada com programas que não prevêem o uso de pastilhas multifunções.

Zone Wash

Esta opção permite efectuar a lavagem apenas no cesto seleccionado. Seleccione o programa e pressione a tecla ZONE WASH: o cesto seleccionado acende-se e a lavagem activa-se apenas no cesto seleccionado; se pressionar novamente a tecla, desmarca a opção.

A opção está disponível com os programas: **Intensivo** e **Normal.**

Ao seleccionar a opção e o programa Intensivo, activa a lavagem POWER ZONE. Esta lavagem é ideal para cargas mistas mais sujas como panelas e tachos, pratos com comida encrustada ou louças difíceis de lavar (raspadores, passevites, talheres muito sujos). A pressão de jacto é reforçada e a temperatura de lavagem aumenta, garantindo uma lavagem ideal da sujidade mais difícil.

Ao seleccionar a opção e o programa Normal, activa a lavagem GREEN ZONE. Com esta função, é possível reduzir o consumo de água e energia. Resultados de lavagem e secagem ideais; o tempo do ciclo é prolongado.

Lembre-se de carregar as louças somente no cesto seleccionado.

Opção Short Time

Esta opção permite reduzir a duração dos principais programas mantendo as mesmas performances de lavagem e secagem.
Depois de seleccionar o programa, pressionar a tecla Short Time. Para desmarcar a opção, carregue novamente na mesma tecla.

* Presente somente em alguns modelos.

Abrilhantador e sal regenerante

⚠ **Use somente produtos específicos para máquinas de lavar louça.**
Não use sal de cozinha ou industrial nem detergentes para a lavagem à mão.
Siga as indicações escritas na embalagem.

⚠ Se utilizar um produto multifunções, não será necessário acrescentar abrilhantador e **aconselha-se a adição de sal, especialmente se a água for dura ou muito dura.** *(Siga as indicações escritas na embalagem).*

⚠ **Se não forem adicionados o sal e o abrilhantador, é normal que os indicadores luminosos FALTA DE SAL* e FALTA DE ABRILHANTADOR* continuem acesos.**

Carregar o abrilhantador

O abrilhantador facilita a secagem das louças fazendo escorregar a água da superfícies, de modo que não se formem listras brancas ou manchas. O recipiente do abrilhantador deve ser enchido:

- quando no painel se acende o indicador luminoso FALTA ABRILHANTADOR *;* ainda está disponível uma reserva de abrilhantador para 1-2 ciclos;

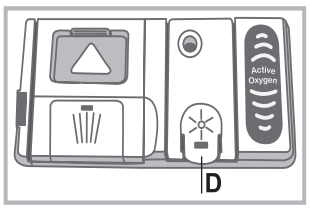

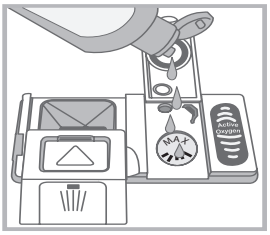

1. Abra o recipiente **"D"** pressionando e levantando a lingueta na tampa;
2. Introduza com cuidado o abrilhantador até à marca máxima da abertura de enchimento, evitando que transborde. Se vazar, limpe imediatamente com um pano seco.
3. Feche a tampa até ouvir um clique.

NUNCA deitar abrilhantador directamente dentro da máquina.

Regule a dose de abrilhantador.

Se não ficar satisfeito com o resultado da secagem, é possível regular a dose de abrilhantador. Ligue a máquina com a tecla ON/OFF, pressione a tecla Configurações. Com as teclas indicadas pelas setas, entre no menu **"Regulação abrilhantador".** O nível configurado surgirá no ecrã *(a regulação de fábrica do abrilhantador é nível 2) .*
Escolha o nível pretendido; pressione a tecla correspondente a OK para guardar a regulação configurada. Para sair da função, aguarde alguns segundos ou pressione a tecla correspondente a **ESC** ou desligue a máquina com a tecla ON/OFF.
O nível de abrilhantador pode ser configurado para ZERO; nesse caso, o abrilhantador não será fornecido e não será acesso o indicador luminoso de falta de abrilhantador caso este termine.
Podem ser configurados até 4 níveis com base no modelo de máquina de lavar louça.

- se na louça lavada houver listras, configure para números mais baixos (1-2).
- se houver gotas de água ou manchas de calcário, configure para números mais altos (3-4).

Configuração da dureza da água

A máquina de lavar louça está equipada com um amaciador de água que, utilizando um sal regenerante específico para máquinas de lavar louça, fornece água sem calcário para a lavagem as louças.

Esta máquina de lavar louça permite uma regulação que reduz a poluição e optimiza o desempenho de lavagem em função da dureza da água. O dado pode ser fornecido pela Entidade fornecedora de água potável.
Ligue a máquina com a tecla ON/OFF, pressione a tecla Configurações. Com as teclas indicadas pelas setas, entre no menu **"Dureza da água".** O nível configurado surgirá no ecrã *(o dispositivo para descalcificar está configurado de fábrica para o n.º 3) .*
Com as teclas indicadas pelas setas, seleccione o nível pretendido *(1-2-3-4-5* consulte a tabela de dureza da água)* até um máximo de 5 níveis. Pressione a tecla correspondente a OK para guardar a regulação configurada.
- Para sair da função, aguarde alguns segundos ou pressione a tecla correspondente a **ESC** ou desligue a máquina com a tecla ON/OFF.
Se utilizar as pastilhas multifunções, encha o recipiente do sal da mesma forma.

Tabela da dureza da água				**Autonomia média** recipiente do sal**
nível	**°dH**	**°fH**	**mmol/l**	**meses**
1	**0 - 6**	**0 - 10**	**0 - 1**	7 meses
2	**6 - 11**	**11 - 20**	**1,1 - 2**	5 meses
3	**12 - 17**	**21 - 30**	**2,1 - 3**	3 meses
4	**17 - 34**	**31 - 60**	**3,1 - 6**	2 meses
5*	**34 - 50**	**61 - 90**	**6,1 - 9**	2/3 semanas
De 0°f a 10°f aconselha-se não utilizar o sal. * com a configuração 5, a duração pode ser prolongada. ** com 1 ciclo de lavagem por dia.				

(°dH = dureza em graus alemães - °fH = dureza em graus franceses - mmol/l = milimol p/litro)

Carregar o sal regenerante

Para ter bons resultados de lavagem, é indispensável assegurar que o recipiente do sal nunca fique vazio.
O sal regenerante elimina o calcário da água, evitando que se deposite sobre as louças.
O recipiente do sal está colocado na parte inferior da máquina de lavar louça *(consulte Descrição)* e deve ser enchido:

- se a bóia verde* não for visível observando a tampa do sal;
- quando no painel se acende o indicador luminoso FALTA SAL *;

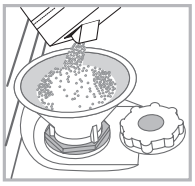

1. Extraia o cesto inferior e desatarraxe a tampa do reservatório no sentido anti-horário.
2. Apenas para a primeira utilização: encha o reservatório com água até ao rebordo.
3. Posicione o funil* *(consulte a figura)* e encha o recipiente de sal até ao rebordo (aproximadamente 1 kg); é normal que saia um pouco de água.
4. Remova o funil*, elimine os resíduos de sal da boca do reservatório; enxagúe a tampa sob água corrente antes de aparafusá-la, colocando-a de cabeça para baixo e deixando defluir a água através das quatro fendas dispostas em estrela na parte inferior da tampa. (tampa com bóia verde*)

Recomenda-se realizar esta operação a cada carregamento de sal.
Atarraxe bem a tampa, para que no reservatório não entre detergente durante a lavagem (o dispositivo para descalcificar poderia ser danificado irremediavelmente).

⚠ Quando necessário, carregue o sal antes de um ciclo de lavagem de forma a eliminar a solução salina que vazou do recipiente do sal.

* Presente somente em alguns modelos.

Manutenção e cuidados

PT

Excluir a água e a corrente eléctrica
- Feche a torneira da água após cada lavagem para eliminar o risco de vazamentos.
- Desligue a ficha da tomada quando limpar a máquina e durante os serviços de manutenção.

Limpar a máquina de lavar louça
- A superfície externa e o painel de comandos podem ser limpos com um pano não abrasivo embebido de água. Não usar solventes nem detergentes abrasivos.
- O tambor interno pode ser limpo de eventuais manchas com um pano embebido de água e um pouco de vinagre.

Evitar cheiros desagradáveis
- Deixe a porta sempre entreaberta para evitar estagnações de humidade.
- Limpe regularmente as guarnições perimetrais de vedação da porta e dos recipientes de detergente com uma esponja húmida. Deste modo, evitam-se estagnações de alimentos, principais responsáveis pelos cheiros desagradáveis.

Limpar os braços aspersores
Pode acontecer que os resíduos de alimentos se colem aos braços aspersores e obstruam os furos de saída da água: de vez em quando, é recomendável verificá-los e limpá-los com uma escovinha não de metal.
Ambos os aspersores são desmontáveis.

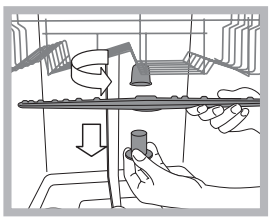

Para desmontar o braço aspersor superior é necessário desparafusar o aro de plástico, virando no sentido anti-horário. O braço aspersor superior deve ser remontado com o lado com o maior número de furos virado para cima.

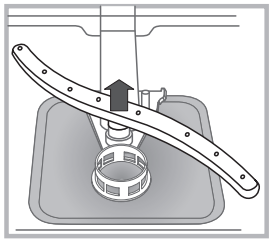

Para desmontar o aspersor inferior faça pressão sobre as abas situadas nos lados e puxe-o para cima.

Limpeza do filtro de entrada da água*
Se os tubos de água forem novos, ou se tiverem permanecido muito tempo não utilizados, antes de realizar a ligação, deixe escorrer água para certificar-se de que seja límpida e isenta de impurezas. Sem esta precaução, há riscos de que o ponto de entrada da água se entupa, causando danos à máquina de lavar louça.

⚠ Periodicamente, limpe o filtro de entrada da água posicionado na saída da torneira.
- Feche a torneira da água.
- Desparafuse a extremidade do tubo de alimentação da água, remova o filtro e limpe-o cuidadosamente sob um jacto de água corrente.
- Insira novamente o filtro e aparafuse o tubo.

Limpar os filtros
O grupo filtrante é formado por três filtros que limpam a água de lavagem dos resíduos de comida e a colocam novamente em circulação: para ter bons resultados de lavagem, é necessário limpá-los.

⚠ Limpar os filtros com regularidade.

⚠ A máquina de lavar louça não deve ser utilizada sem filtros nem com o filtro desenganchado.

• Após algumas lavagens, controle o grupo filtrante e, se necessário, limpe-o cuidadosamente com água corrente, com a ajuda de uma escovinha não de metal, seguindo as instruções abaixo:
1. gire no sentido anti-horário o filtro cilíndrico **C** e remova-o *(fig. 1).*
2. Remova o copinho filtro **B** fazendo uma ligeira pressão nas abas laterais *(Fig. 2);*
3. Retire o prato filtro inox **A** *(fig. 3).*
4. Inspeccione o depósito e elimine os eventuais resíduos de comida. **NUNCA REMOVA** a protecção da bomba de lavagem *(detalhe de cor preta) (fig. 4).*

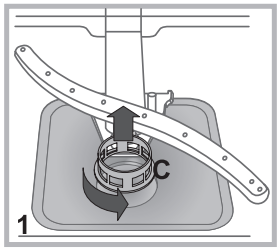

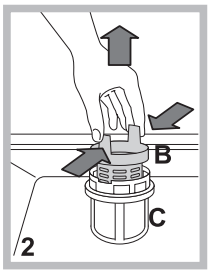

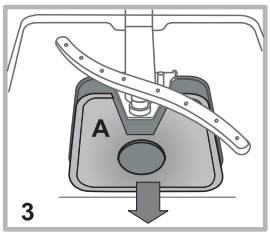

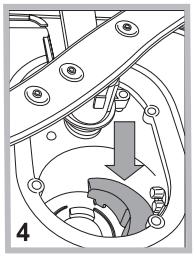

Após a limpeza dos filtros, monte novamente o grupo filtrante e coloque-o correctamente na sua posição; isto é fundamental para o bom funcionamento da máquina de lavar louça.

Longos períodos de ausência
- Desligue as ligações eléctricas e a feche a torneira da água.
- Deixe a porta entreaberta.
- Ao regressar, realize uma lavagem com a máquina vazia.

* Presente somente em alguns modelos.

Anomalias e soluções

No caso em que o aparelho apresente anomalias de funcionamento, controle os seguintes itens antes de contactar a Assistência Técnica.

Anomalias:	Possíveis causas / Solução:
A máquina de lavar louça não começa a funcionar ou não responde aos comandos	• Desligar a máquina com a tecla ON/OFF, ligar novamente após um minuto e reprogramá-la novamente. • A ficha não foi inserida correctamente na tomada de corrente. • A porta da máquina de lavar louça não está bem fechada.
A porta não se fecha	• O fecho da porta disparou: empurre com força a porta até ouvir um "clack".
A máquina de lavar louça não descarrega a água.	• O programa ainda não terminou. • O tubo de descarregamento da água está dobrado (veja Instalação). • A descarga do lavabo está obstruída. • O filtro está obstruído por resíduos de comida.
A máquina de lavar louça faz ruído.	• As louças chocam entre si ou contra os aspersores. • Presença de espuma em excesso: o detergente não foi doseado correctamente ou não é adequado para a lavagem na máquina de lavar louça. (veja Início e utilização).
Nas louças e nos copos permanecem depósitos de calcário ou uma camada branca.	• Falta sal regenerante ou a sua regulação não é adequada à dureza da água (veja Abrilhantador e sal) • A tampa do recipiente de sal não está bem fechada. • O abrilhantador acabou ou a dosagem é insuficiente.
Nas louças e nos copos há listras brancas ou manchas azuis.	• A dosagem do abrilhantador é excessiva.
As louças estão pouco secas.	• Foi seleccionado um programa sem secagem. • O abrilhantador acabou ou a dosagem é insuficiente (veja Abrilhantador e sal). • A regulação do abrilhantador não é adequada. • As louças são de material antiaderente ou de plástico.
As louças não estão limpas.	• Os cestos estão demasiado carregados (veja Carregar os cestos). • As louças não foram bem posicionadas. • Os braços aspersores não rodam livremente. • O programa de lavagem é delicado demais (veja Programas). • Presença de espuma em excesso: o detergente não foi doseado correctamente ou não é adequado para a lavagem na máquina de lavar louça. (veja Início e utilização). • A tampa do abrilhantador não foi fechada correctamente. • O filtro está sujo ou obstruído (veja Manutenção e cuidados). • Falta o sal regenerante (veja Abrilhantador e sal).
A máquina de lavar louça não carrega água – Alarme torneira fechada. (ouvem-se "bips" breves)* (o indicador luminoso ON/OFF fica intermitente, ilumina-se o símbolo "Torneira fechada" e no ecrã é visualizada a frase: **Falta de água. Abra a torneira**; após alguns segundos, surge **F 06**).	• Falta água na rede hídrica. • O tubo de descarga da água está dobrado (consulte Instalação). • Abra a torneira e o aparelho irá reiniciar após poucos minutos. • O aparelho bloqueou porque não se interveio após o som dos sinais acústicos. Desligue a máquina com a tecla ON/OFF, abra a torneira e, após alguns segundos, volte a ligar pressionando a mesma tecla. Programe novamente a máquina e reinicie.
Alarme no tubo de descarga da água/Filtro de entrada de água obstruído. (o indicador luminoso ON/OFF fica intermitente, ilumina-se o símbolo "Filtro" e no ecrã é visualizado **F 07**)	• Para desligar a máquina carregue na tecla ON/OFF. Feche a torneira da água para evitar alagamentos e depois retire a ficha da tomada de corrente. Verifique se o filtro de entrada da água não está entupido por impurezas. (consulte o capítulo "Manutenção e Cuidado")

* Presente somente em alguns modelos.

Instrukcja obsługi

ZMYWARKA

PL

Polski, 14

LFD 11M121

Spis treści

Zalecenia i środki ostrożności, 15
Bezpieczeństwo ogólne
Utylizacja
Oszczędność i ochrona środowiska

Instalacja i serwis, 16-17
Ustawienie i wypoziomowanie
Połączenie hydrauliczne i elektryczne
Dane techniczne
Przed pierwszym użyciem
Serwis
Pierwsze włączenie
USTAWIENIA
Wybór języka
Bezpieczeństwo dzieci

Opis urządzenia, 18
Widok ogólny
Panel sterowania

Napełnianie koszy, 19-20
Kosz dolny
Koszyk na sztućce
Kosz górny
Regulacja górnego kosza

Uruchomienie i użytkowanie, 21
Uruchomienie zmywarki
Napełnianie dozownika detergentu

Programy, 22
Tabela programów
Ecodesign Regulation

Programy specjalne i opcje, 23

Środek nabłyszczający i sól regeneracyjna, 24
Wlewanie płynu nabłyszczającego
Wsypywanie soli ochronnej

Konserwacja i utrzymanie, 25
Odłączenie od wody i prądu
Czyszczenie zmywarki
Zapobieganie nieprzyjemnym zapachom
Czyszczenie spryskiwaczy
Czyszczenie filtra dopływu wody
Czyszczenie filtrów
W przypadku dłuższej nieobecności

Nieprawidłowości w działaniu i sposoby ich usuwania, 26

Zalecenia i środki ostrożności

⚠ Niniejsze urządzenie zostało zaprojektowane i wyprodukowane zgodnie z międzynarodowymi normami bezpieczeństwa. Poniższe ostrzeżenia podane zostały ze względów bezpieczeństwa i należy je uważnie przeczytać.

Należy zachować niniejszą książeczkę instrukcji dla przyszłych konsultacji. W przypadku sprzedaży, odstąpienia lub przeprowadzki należy dopilnować, aby została przekazana wraz z urządzeniem nowemu właścicielowi.

Uważnie przeczytać instrukcję: zawiera ona ważne informacje dotyczące instalacji, użytkowania i bezpieczeństwa.

To urządzenie zostało zaprojektowane do użytku domowego lub podobnych zastosowań, na przykład:
- w pomieszczeniach przystosowanych do użytku kuchennego przez personel w sklepach, biurach i innych miejscach pracy;
- w domach kolonijnych;
- do użytku przez klientów w hotelach, motelach i innych obiektach typu mieszkaniowego;
- w pensjonatach bed and breakfast.

Bezpieczeństwo ogólne

- To urządzenie nie może być używane przez osoby (w tym dzieci) niepełnosprawne fizycznie, zmysłowo lub umysłowo oraz osoby bez doświadczenia lub znajomości obsługi urządzenia, chyba że będzie to miało miejsce pod nadzorem osoby odpowiedzialnej za ich bezpieczeństwo lub po uprzednim otrzymaniu instrukcji na temat obsługi urządzenia.
- Niezbędny jest nadzór osoby dorosłej pilnującej, aby dzieci nie bawiły się tym urządzeniem.
- Urządzenie jest przeznaczone do użytku nieprofesjonalnego wewnątrz pomieszczeń mieszkalnych.
- Urządzenie powinno być używane do mycia naczyń w warunkach domowych wyłącznie przez osoby dorosłe i zgodnie z niniejszymi instrukcjami.
- Urządzenia nie należy instalować na świeżym powietrzu, nawet w miejscu zadaszonym, gdyż wystawienie go na działanie deszczu i burz jest bardzo niebezpieczne.
- Nie dotykać zmywarki, stojąc boso na podłodze.
- Przy wyjmowaniu wtyczki z gniazdka nie ciągnąć za kabel, lecz trzymać za wtyczkę.
- Przed przystąpieniem do czyszczenia i konserwacji urządzenia należy zamknąć zawór wody i wyjąć wtyczkę z gniazdka.
- W razie uszkodzenia w żadnym wypadku nie ingerować w wewnętrzne mechanizmy urządzenia i nie próbować go samodzielnie naprawiać.
- Nie opierać się ani nie siadać na otwartych drzwiach: urządzenie mogłoby się przewrócić.
- Nie należy pozostawiać otwartych drzwi zmywarki, gdyż można o nie zawadzić.
- Trzymać detergenty i płyn nabłyszczający z dala od dzieci.
- Opakowania nie są zabawkami dla dzieci.

Utylizacja

- Utylizacja materiałów opakowaniowych: dostosować się do lokalnych przepisów; w ten sposób opakowanie będzie mogło zostać ponownie wykorzystane.
- Dyrektywa wspólnotowa 2012/19/EU w sprawie zużytego sprzętu elektrycznego i elektronicznego (WEEE) przewiduje, że sprzęt gospodarstwa domowego nie powinien być usuwany jako nieposortowane odpady komunalne. Zużyte urządzenia powinny podlegać selektywnej zbiórce w celu uzyskania maksymalnego wskaźnika odzysku i recyklingu ich materiałów składowych oraz uniknięcia ewentualnych zagrożeń dla zdrowia i środowiska. Symbol przekreślonego kosza umieszczany jest na wszystkich produktach w celu przypominania o obowiązku segregacji odpadów.
  W celu uzyskania bliższych informacji na temat prawidłowego złomowania urządzeń gospodarstwa domowego ich właściciele mogą się zwrócić do właściwych służb publicznych lub do sprzedawców tych urządzeń.

Oszczędność i ochrona środowiska

Oszczędność wody i energii

- Uruchamiać zmywarkę tylko z pełnym ładunkiem. • W oczekiwaniu na napełnienie maszyny zapobiegać przykrym zapachom przy pomocy cyklu namaczania *(patrz programy)*.
- Wybierać programy odpowiednie do rodzaju naczyń i stopnia zabrudzenia, stosując się do Tabeli programów:
  - dla naczyń normalnie zabrudzonych stosować program Eco, który zapewnia niskie zużycie energii i wody.
  - przy ograniczonym ładunku włączyć opcję Połowa ładunku* *(zob. Uruchomienie i użytkowanie).*
- Jeśli zawarta umowa na dostawę energii elektrycznej przewiduje strefy czasowe oszczędności energetycznej, uruchamiać zmywarkę w godzinach obowiązywania niższej taryfy. Opcja Opóźnienia startu* *(zob. Uruchomienie i użytkowanie)* może pomóc zorganizować zmywanie pod tym kątem.

Detergenty bez fosforanów, bez chloru i zawierające enzymy

- Zdecydowanie zaleca się stosowanie detergentów niezawierających fosforanów i chloru, gdyż są one najbardziej wskazane dla ochrony środowiska.
- Enzymy wykazują szczególną skuteczność w temperaturach zbliżonych do 50°C, przez co enzymatyczne środki myjące mogą być stosowane do zmywania w niższych temperaturach uzyskując takie samy wyniki jakie osiągnięto by bez nich w przypadku temperatury 65°C.
- Odpowiednio dozować detergenty w oparciu o zalecenia producenta, zależnie od twardości wody, stopnia zabrudzenia i ilości naczyń, unikając tym samym niepotrzebnych strat. Choć środki myjące są biodegradalne, zawsze zawierają one składniki zakłócające równowagę środowiska.

* Tylko w niektórych modelach.

PL

⚠ W przypadku przenoszenia należy trzymać urządzenie w pozycji pionowej; w razie konieczności przechylić je do tyłu.

Ustawienie i wypoziomowanie

1. Rozpakować urządzenie i sprawdzić, czy nie zostało uszkodzone podczas transportu. Jeśli okazałoby się uszkodzone, nie podłączać go, lecz skontaktować się ze sprzedawcą.

2. Ustawić zmywarkę, przysuwając jej boki lub tył do sąsiadujących mebli lub do ściany. Urządzenie można również wbudować pod blatem kuchennym* *(zob. Karta montażu)*.

3. Postawić zmywarkę na równym i twardym podłożu. Skompensować nierówności odkręcając lub dokręcając przednie nóżki, aż urządzenie znajdzie się w pozycji poziomej. Dokładne wypoziomowanie zapewnia stabilność i zapobiega drganiom, hałasom i zmianom pozycji urządzenia.

4*. Aby wyregulować wysokość tylnej nóżki, należy przekręcić sześciokątną tuleję w kolorze czerwonym, znajdującą się w dolnej, przedniej, środkowej części zmywarki za pomocą klucza sześciokątnego 8 mm, obracając ją w kierunku zgodnym z ruchem wskazówek zegara, aby zwiększyć wysokość, a w kierunku przeciwnym do ruchu wskazówek zegara, aby ją zmniejszyć. *(patrz ulotka z instrukcjami dotyczącymi zabudowy załączona do dokumentacji)*

Połączenie hydrauliczne i elektryczne

⚠ Przystosowanie instalacji elektrycznej oraz hydraulicznej powinno być dokonywane wyłącznie przez wykwalifikowany personel.

⚠ Zmywarka nie może być ustawiona na przewodach rurowych ani na kablu zasilania elektrycznego.

⚠ Zmywarkę należy podłączyć do sieci wodociągowej za pomocą nowych węży doprowadzających.
Nie używać starych węży.

Wąż doprowadzający i odprowadzający wodę, jak również kabel zasilający można skierować na prawo lub na lewo, aby umożliwić optymalną instalację.

Podłączenie węża doprowadzającego wodę

- Do zaworu wody zimnej: dokładnie przykręcić wąż doprowadzający do zaworu z gwintem 3/4 GAZ; przed przykręceniem węża odkręcić wodę i poczekać, aż będzie całkiem czysta, tak aby ewentualne nieczystości nie zapchały urządzenia.
- Do zaworu wody ciepłej: w przypadku instalacji centralnego ogrzewania zmywarka może być zasilana ciepłą wodą wodociągową, pod warunkiem że jej temperatura nie przekracza 60°C.

⚠ Przykręcić wąż do zaworu w taki sam sposób jak w przypadku wody zimnej.

⚠ Jeśli wąż doprowadzający okaże się za krótki, zwrócić się do specjalistycznego sklepu lub wykwalifikowanego technika *(zob. Serwis)*.

⚠ Ciśnienie wody powinno mieścić się w zakresie wartości podanych w tabeli danych technicznych *(patrz obok)*.

Dopilnować, aby nie zgiąć ani nie skręcić węża.

Podłączenie węża odprowadzającego wodę

Podłączyć przewód odprowadzający, nie zginając go, do przewodu kanalizacyjnego o średnicy minimum 4 cm.
Przewód odprowadzający musi znajdować się na wysokości od 40 do 80 cm od podłogi lub podłoża, na którym umieszczono zmywarkę (A).

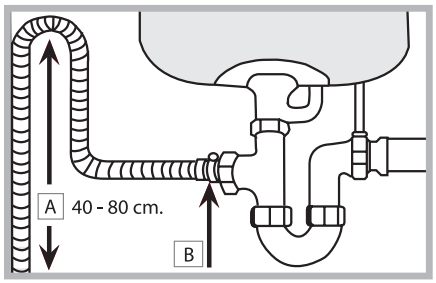

Przed podłączeniem przewodu odprowadzającego wodę do syfonu zlewozmywaka, należy usunąć plastikową zatyczkę (B).

Zabezpieczenie przed zalaniem

Aby zagwarantować, że nie dojdzie do zalania, zmywarka:
- posiada system przerywający dopływ wody w przypadku wystąpienia anomalii lub wydostawania się wody ze środka.
Niektóre modele wyposażone są w dodatkowe urządzenie zabezpieczające New Acqua Stop*, które gwarantuje ochronę przed zalaniem również w przypadku pęknięcia przewodu doprowadzającego wodę.

UWAGA: NIEBEZPIECZNE NAPIĘCIE!

Węża doprowadzającego wodę nie można w żadnym wypadku przecinać, gdyż zawiera części pod napięciem.

Podłączenie do sieci elektrycznej

Przed włożeniem wtyczki do gniazdka należy się upewnić, czy:
- gniazdko ma uziemienie i jest zgodne z obowiązującymi przepisami;
- gniazdko jest w stanie wytrzymać obciążenie maksymalnej mocy urządzenia wskazane na tabliczce znamionowej umieszczonej na drzwiach wewnętrznych *(zob. Opis zmywarki);*
- napięcie zasilania zawiera się w przedziale wartości podanych na tabliczce znamionowej umieszczonej na drzwiach wewnętrznych;
- gniazdko jest kompatybilne z wtyczką urządzenia. W przeciwnym wypadku zwrócić się do wykwalifikowanego technika o wymianę wtyczki *(zob. Serwis)*; nie używać przedłużaczy ani rozgałęziaczy.

⚠ Po zainstalowaniu urządzenia przewód zasilana elektrycznego oraz gniazdko elektryczne powinny być łatwo dostępne.

⚠ Kabel nie powinien być powyginany ani przygnieciony.

⚠ Jeśli przewód zasilający jest uszkodzony, powinien zostać wymieniony przez producenta lub jego serwis techniczny, aby uniknąć wszelkiego ryzyka. *(zob. Serwis)*

* Tylko w niektórych modelach.

Pasek antykondensacyjny*
Po zabudowaniu zmywarki otworzyć drzwi i przykleić przezroczysty pasek samoprzylepny pod drewnianym blatem, aby zabezpieczyć go przed ewentualnymi skroplinami.

Ostrzeżenia dotyczące pierwszego mycia

Po zainstalowaniu, tuż przed pierwszym zmywaniem, napełnić do końca wodą pojemnik na sól, a następnie dodać około 1 kg soli (*patrz rozdział Środek nabłyszczający i sól regeneracyjna*): to normalne, że woda przelewa się. Wybrać stopień twardości wody (*patrz rozdział Środek nabłyszczający i sól regeneracyjna*). - Po wsypaniu lampka kontr. BRAK SOLI* zgaśnie.

⚠ Nie napełnienie pojemnika na sól może spowodować uszkodzenie zmiękczacza wody i elementu grzewczego.

Dane techniczne	
Wymiary	szerokość cm 60 wysokość cm 85 głębokość cm 60
Pojemność	14 nakryć standardowych
Ciśnienie wody zasilania	0,05 ÷ 1 Mpa (0,5 ÷ bar) 7,25 – 145 psi
Napięcie zasilania elektrycznego	Patrz tabliczka danych technicznych
Całkowita moc pochłaniana	Patrz tabliczka danych technicznych
Bezpiecznik topikowy	Patrz tabliczka danych technicznych
CE 	Niniejsze urządzenie zostało wyprodukowane zgodnie z na stępującymi dyrektywami unij nymi: -2006/95/EC (o Niskim Napięciu) - 2004/108/EC (o Zgodności Elektromagnetycznej) - 2009/125/EC (Comm. Reg. 1016/2010) (Ecodesign) -97/17/EC (Nakładanie etykietek) - 2012/19/EC (WEEE)

Bezpieczeństwo dzieci
Możliwe jest włączenie **blokady przycisków** zarówno po włączeniu maszyny, jak i podczas uruchomionego cyklu za pomocą przycisku "Kłódka". Ponowne naciśnięcie przycisku powoduje wyłączenie funkcji.
Za pomocą przycisku USTAWIENIA, przejść do menu; możliwe jest włączenie automatycznego blokowania przycisków, które zostanie aktywowane po 10/30 sekundach od rozpoczęcia programu.

Serwis Techniczny

Przed zwróceniem się do Serwisu Technicznego:
- Sprawdzić, czy problemu nie można rozwiązać samodzielnie (*patrz Nieprawidłowości w działaniu i sposoby ich usuwania*).
- Ponownie uruchomić program, aby przekonać się, czy usterka nie ustąpiła.
- W przeciwnym wypadku skontaktować się z autoryzowanym Serwisem Technicznym.

⚠ **Zwracać się wyłącznie do autoryzowanych techników.**

Podać:
- rodzaj nieprawidłowości;
- model urządzenia (Mod.);
- numer seryjny (S/N).

Informacje te znajdują się na tabliczce znamionowej umieszczonej na urządzeniu (*patrz Opis urządzenia*).

Panel sterowania posiada system "Touch Control"; lekkie naciśnięcie palcem na symbole powoduje aktywację poleceń.

Maszyna jest wyposażona w systemy akustyczne/ tonowe *(zależnie od modelu zmywarki)*, które informują o wykonanym poleceniu: włączeniu, końcu cyklu, itd.

Symbole/lampki kontrolne/diody świetlne obecne na panelu sterowniczym/wyświetlaczu mogą posiadać różne kolory, świecić światłem pulsującym lub stałym. *(zależnie od modelu zmywarki)*

Wyświetlacz wyświetla użyteczne informacje odnoszące się do rodzaju ustawionego cyklu, fazy mycia/suszenia, pozostałego czasu, temperatury, itd.

Pierwsze włączenie

Przycisk USTAWIENIA
Przycisk umożliwia wybór:
wyświetlania logo, głośności tonów/sygnałów akustycznych, języka, regulacji środka nabłyszczającego, regulacji twardości wody, blokowania przycisków.

Wybór języka
Włączyć urządzenie za pomocą przycisku ON/OFF, wybrać żądany język przy użyciu przycisków wskazanych przez strzałki. *(językiem ustawionym fabrycznie jest język angielski)*
Nacisnąć przycisk odpowiadający OK w celu zatwierdzenia wyboru.
Nacisnąć przycisk odpowiadający Wyjdź w celu wyjścia lub odczekać kilka sekund.

* Tylko w niektórych modelach.

Opis urządzenia

PL

Widok ogólny

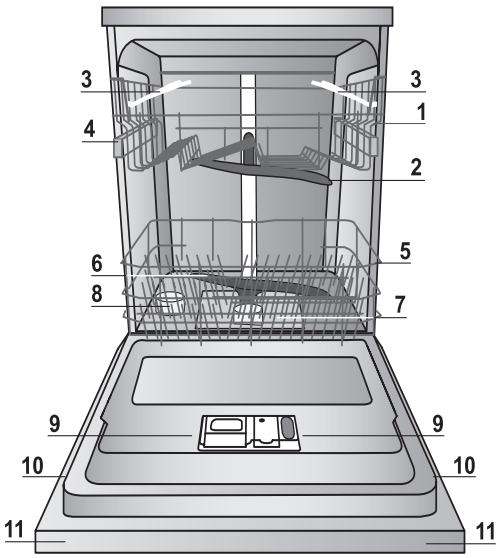

1. Kosz górny
2. Zraszacz górny
3. Składane półeczki
4. Regulator wysokości kosza
5. Kosz dolny
6. Zraszacz dolny
7. Filtr zmywania
8. Pojemnik na sól
9. Pojemniki na detergent, pojemnik na środek nabłyszczający i Active Oxygen
10. Tabliczka znamionowa
11. Panel sterowania***

Panel sterowania

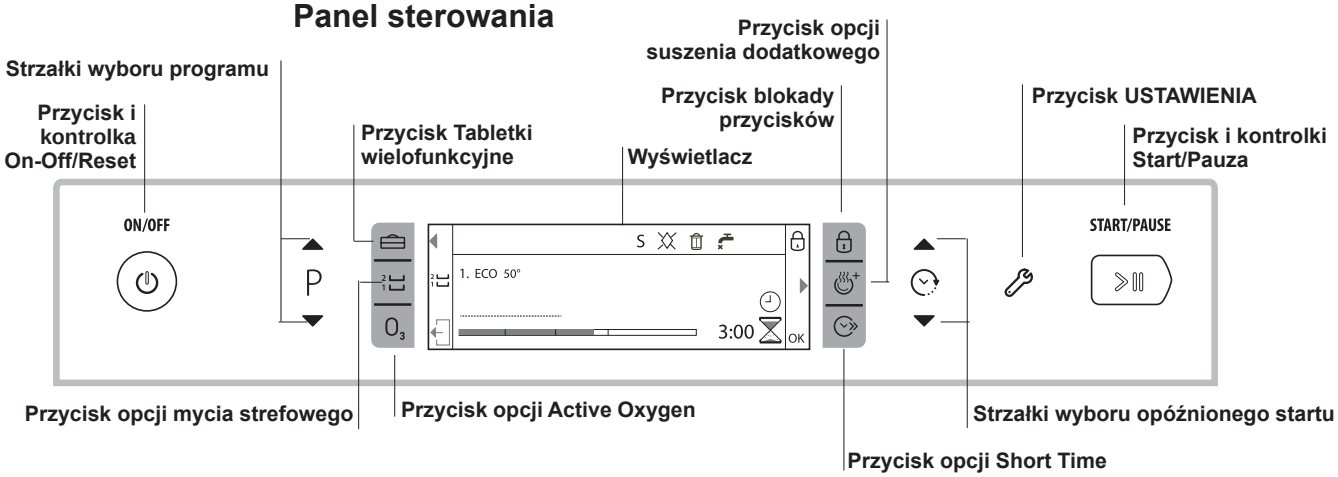

Wyświetlacz

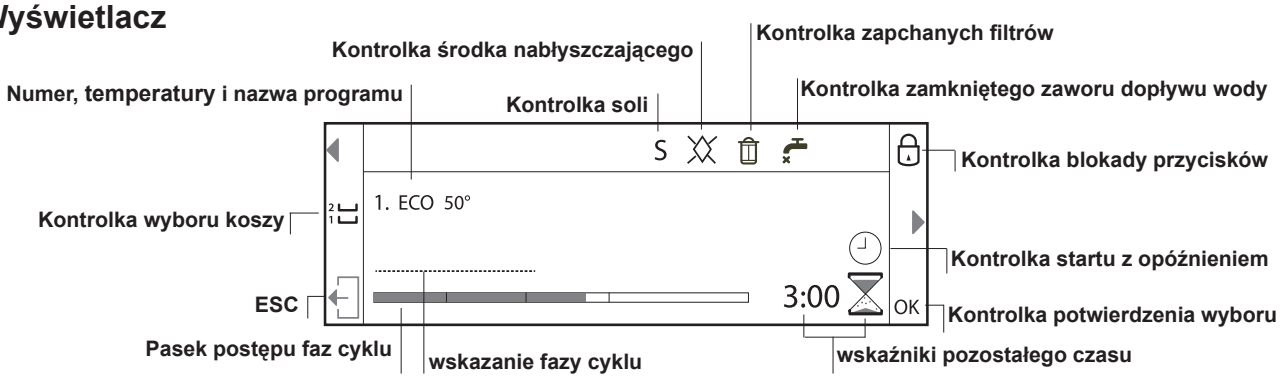

***Tylko dla modeli do całkowitej zabudowy.

* Tylko w niektórych modelach.

Numery i rodzaje programów zmieniają się w zależności od modelu zmywarki.

Ładowanie koszy

Zalecenia

Przed napełnieniem koszy, usunąć z naczyń resztki żywności i opróżnić szklanki oraz kieliszki z pozostałych w nich płynów. **Nie jest konieczne płukanie naczyń pod bieżącą wodą.**

Umieścić naczynia w sposób taki, by były one unieruchomione i się nie przewracały; pojemniki powinny być ułożone w sposób taki, by otwór znalazł się na dole, a części wklęsłe lub wypukłe w pozycji pochylonej, umożliwiając dopływ wody do wszystkich powierzchni oraz jej swobodny odpływ.

Upewnić się, że pokrywki, uchwyty, patelnie i tace nie utrudniają obrotów spryskiwaczy. Umieścić małe przedmioty w koszyku na sztućce.

Plastikowe naczynia i patelnie z tworzywa zapobiegającego przywieraniu mają skłonność do większego zatrzymywania kropli wody i, w związku z tym, stopień ich osuszenia będzie niższy od stopnia osuszenia naczyń ceramicznych lub stalowych.

Jeżeli jest to możliwe, lekkie przedmioty (jak plastikowe pojemniki) powinny być ułożone w koszu górnym w sposób uniemożliwiający ich przemieszczanie.

Po napełnieniu zmywarki należy sprawdzić, czy spryskiwacze obracają się swobodnie.

Kosz dolny

W koszu dolnym można umieszczać garnki, pokrywki, talerze, salaterki, sztućce, itp. Duże talerze i pokrywki najlepiej umieścić w bocznych częściach kosza.

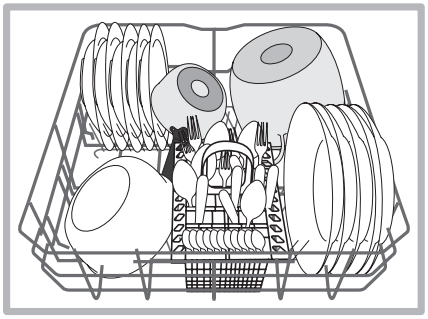

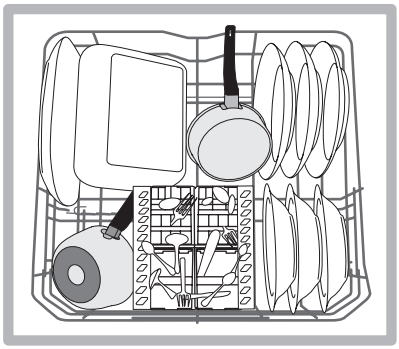

Zaleca się ułożenie bardzo brudnych naczyń w koszu dolnym, ponieważ w tej części zmywarki strumień wody jest mocniejszy i umożliwia osiągnięcie lepszych wyników mycia.

*Tylko w niektórych modelach; różnią się numerem i miejscem ułożenia.

Niektóre modele zmywarek wyposażone są w pochylne półki*, które można ustawić w pozycji pionowej celem ułożenia talerzy lub w pozycji poziomej (obniżonej) celem ułożenia garnków i salaterek.

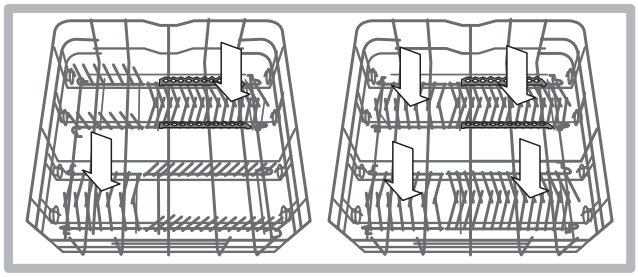

Koszyk na sztućce

- Wyposażony jest w przesuwne pałeczki, które umożliwiają optymalne ułożenie sztućców. Kosz nieskładany może być umieszczony **wyłącznie** w przedniej części dolnego kosza.

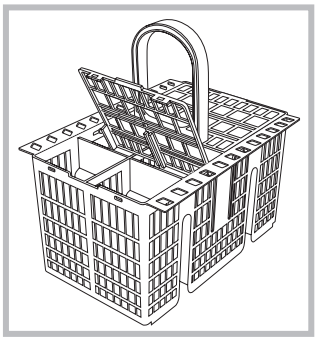

⚠ Noże i ostro zakończone narzędzia należy układać w koszu na sztućce tak, aby ich ostre końce były skierowane w dół lub też umieszczać je na uchylnych półeczkach górnego kosza w pozycji poziomej.

Kosz górny

Załadować delikatne i lekkie naczynia: kieliszki, filiżanki, talerzyki, niskie salaterki.

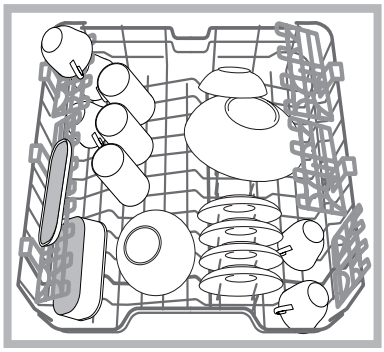

Niektóre modele zmywarek są wyposażone w pochylne półki*, używane w pozycji pionowej do układania spodków lub talerzyków deserowych lub obniżone w celu umieszczenia miseczek i pojemników na żywność.

PL

Półeczki o różnym stopniu nachylenia

W celu jak najlepszego rozmieszczenia naczyń w koszyku możliwe jest ustawienie półeczek na trzech różnych wysokościach Kieliszki można ustawiać w bezpieczny sposób dzięki półeczkom, wsuwając nóżkę kieliszka w odpowiednie otwory.

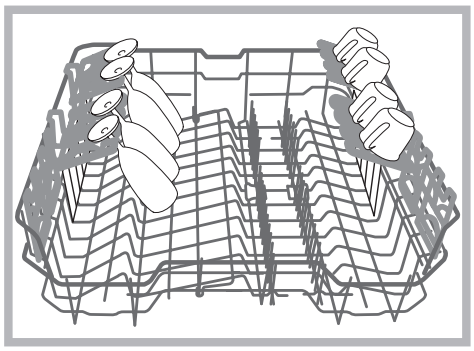

Taca na sztućce*

Niektóre modele zmywarek są wyposażone w przesuwną tacę, na której można umieszczać sztućce
lub niewielkie filiżanki. Dla uzyskania najlepszych efektów mycia, nie należy umieszczać pod tacą
dużych naczyń.

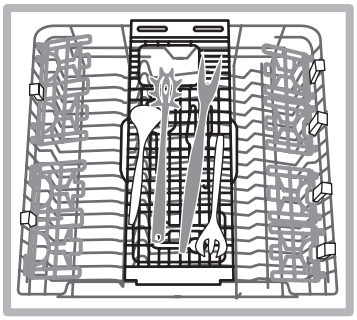

W zależności od wymagań, możliwe jest dokonanie regulacji wysokości kosza górnego: umieszczenie kosza w pozycji górnej umożliwia ułożenie w koszu dolnym niewymiarowych naczyń; umieszczenie kosza w pozycji dolnej umożliwia wykorzystanie pochylnych półeczek i uzyskanie większej przestrzeni w kierunku górnym.

Regulowanie wysokości górnego kosza

Aby ułatwić ładowanie naczyń, można umieścić kosz górny w położeniu wysokim lub niskim.

Najlepiej wyregulować wysokość górnego kosza, gdy KOSZ JEST PUSTY.

Nie należy NIGDY podnosić ani opuszczać kosza tylko z jednej strony.

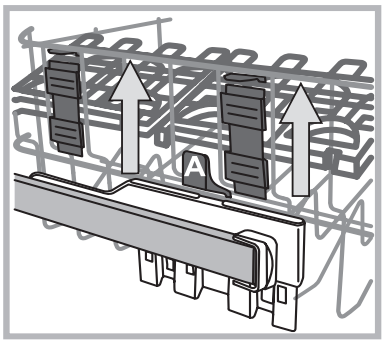

Jeśli kosz posiada **Lift-Up*** *(patrz rysunek)*, unieść kosz chwytając jego boczne części i przesunąć go w górę. W celu powrotu do pozycji dolnej, nacisnąć dźwignie (**A**) w bocznych częściach kosza i przesunąć kosz w dół.

Naczynia nieodpowiednie

- Sztućce i naczynia drewniane.
- Delikatne, dekorowane kieliszki, naczynia rzemieślnicze i antykwaryczne. Ich dekoracje nie są odporne.
- Części z syntetycznych tworzyw nieodporne na działanie wysokich temperatur.
- Naczynia z miedzi i cyny.
- Naczynia zabrudzone popiołem, woskiem, smarem lub atramentem.

Dekoracje na szkle, elementy aluminiowe i srebrne podczas mycia mogą zmienić kolor i się odbarwić. W wyniku wielokrotnego mycia również niektóre rodzaje szkła (np. przedmioty z kryształu) mogą stać się matowe.

Uszkodzenia szkła i naczyń

Przyczyny:

- Typ szkła i proces produkcji szkła.
- Skład chemiczny środka myjącego.
- Temperatura wody programu płukania.

Rada:

- Używać wyłącznie kieliszków i porcelany gwarantowanych przez producenta jako odpowiednie do mycia w zmywarkach.
- Stosować delikatne środki myjące do naczyń.
- Jak najszybciej wyjąć kieliszki i sztućce ze zmywarki po zakończeniu programu.

* Tylko w niektórych modelach.

Uruchomienie i użytkowanie

Uruchomienie zmywarki

1. Otworzyć zawór wody.
2. Nacisnąć przycisk ON-OFF: wyświetlacz oraz lampki kontrolne na panelu sterowania zaświecą się.
3. Otworzyć drzwi i napełnić dozownik detergentu *(zob. Napełnianie dozownika detergentu).*
4. Załadować kosze *(zob. Ładowanie koszy)* i zamknąć drzwi.
5. Wybrać program, w zależności od rodzaju naczyń oraz od stopnia ich zabrudzenia (*patrz tabela programów*), naciskając przyciski wyboru programu.
6. Wybrać opcje zmywania* *(patrz obok).*
7. Uruchomić, naciskając przycisk Start/Pauza:
8. Po zakończeniu programu, na ekranie wyświetla się napis **Cykl zakończony.** Wyłączyć urządzenie, naciskając przycisk ON-OFF, zamknąć zawór wody i wyjąć wtyczkę z gniazdka.
9. Odczekać kilka minut przed wyjęciem naczyń, aby się nie oparzyć. Wyładować kosze, zaczynając od dolnego.

⚠ **- W celu ograniczenia zużycia energii elektrycznej w pewnych sytuacjach NIEUŻYWANE urządzenie wyłącza się automatycznie.**

⚠ **PROGRAMY AUTO***:Niektóre modele zmywarek są wyposażone w specjalny czujnik zdolny ocenić stopień zabrudzenia i ustawić najbardziej wydajny i oszczędny sposób zmywania. Czas trwania programów Auto będzie się zmieniać w zależności od wskazań czujnika.

Zmiana rozpoczętego programu

Jeśli został wybrany niewłaściwy program, można go zmienić, pod warunkiem, że dopiero co się rozpoczął: aby zmienić cykl zmywania po jego rozpoczęciu, należy wyłączyć urządzenie, naciskając i przytrzymując przycisk ON/OFF/Reset, ponownie włączyć urządzenie tym samym przyciskiem i wybrać nowy program i odpowiednie opcje.

Wkładanie kolejnych naczyń

Nacisnąć przycisk Start/Pauza: na ekranie wyświetla się **PAUZA**. Otworzyć drzwiczki, uważając na wydobywającą się ze zmywarki parę i włożyć naczynia. Nacisnąć przycisk Start/Pauza: cykl zostanie wznowiony.

⚠ Jeżeli został ustawiony opóźniony start, po zakończeniu odliczania wstecznego nie nastąpi rozpoczęcie cyklu, ale pozostanie on w trybie Pauzy.

⚠ Naciśnięcie przycisku Start/Pauza w celu wstrzymania pracy urządzenia powoduje przerwanie programu.
Na tym etapie nie można zmienić programu.

Niezamierzone przerwanie pracy urządzenia

Jeśli podczas zmywania otworzy się drzwiczki, na ekranie wyświetla się napis **ZAMKNIJ DRZWICZKI**, lub nastąpi przerwa w dopływie prądu, program zostanie przerwany. Po zamknięciu drzwi lub wznowieniu dostawy prądu nastąpi jego ponowne uruchomienie w miejscu, w którym zostało przerwane.

* Tylko w niektórych modelach.

Napełnianie dozownika detergentu

Dobry rezultat mycia zależy również od właściwego dozowania środka myjącego, jego nadmierna ilość nie zwiększa skuteczności mycia, powoduje natomiast zanieczyszczenie środowiska.

W zależności od poziomu zabrudzenia, dozowanie może być dostosowane do pojedynczego przypadku przy zastosowaniu detergentu w proszku lub płynie.
Zazwyczaj w przypadku normalnych zabrudzeń stosuje się około 35 gr. (detergentu w proszku) lub 35ml (detergentu w płynie). W przypadku użycia pastylek, wystarczające jest użycie jednej sztuki.

Jeśli naczynia są mało zabrudzone lub zostały uprzednio spłukane wodą, należy znacznie zmniejszyć ilość środka myjącego.

Dla uzyskania odpowiednich wyników zmywania należy również przestrzegać wskazówek zamieszczonych na opakowaniach detergentów.

W razie wątpliwości zalecamy skontaktowanie się z centrami informacyjnymi producentów detergentów.

W celu otwarcia pojemnika na środek myjący należy otworzyć element "A"

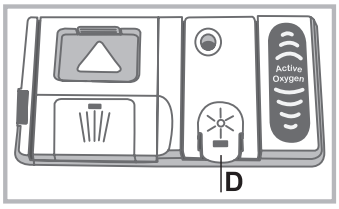

Umieścić detergent wyłącznie w suchym pojemniku "B" Detergent przeznaczony do zmywania wstępnego powinien być umieszczony bezpośrednio w komorze.

1. Przystąpić do dozowania detergentu zgodnie z Tabelą programów w celu wprowadzenia odpowiedniej ilości.
W zbiorniku **B** jest obecny poziom wskazujący maksymalną ilość detergentu w płynie lub w proszku do użycia w każdym cyklu.

2. Usunąć resztki detergentu z brzegów pojemnika i zamknąć pokrywę, aż będzie słychać kliknięcie.

3. Zamknąć pokrywę pojemnika na środek myjący dociskając ją w górę aż do prawidłowego zadziałania urządzenia zamykającego. Otwarcie pojemnika na środek myjący następuje w sposób automatyczny w odpowiednim momencie, w zależności od programu.

W razie stosowania różnych rodzajów środków myjących, zaleca się użycie opcji TABS, która odpowiednio dostosuje program myjący w sposób taki, by umożliwić jak najlepsze wyniki mycia i suszenia.

⚠ **Stosować wyłącznie detergenty przeznaczone do zmywarek.**

NIE UŻYWAĆ środków do mycia ręcznego.

Nadmiar środka myjącego może być powodem pozostania piany po zakończeniu cyklu.

Używanie tabletek jest zalecane tylko w modelach z opcją TABLETKI WIELOFUNKCYJNE.

Najwyższą skuteczność zmywania i suszenia uzyskuje się tylko przy zastosowaniu detergentu w proszku, płynu nabłyszczającego i soli.

Programy

PL

⚠ **Liczba i rodzaj programów i opcji zmieniają się w zależności od modelu zmywarki.**

Wskazówki dotyczące wyboru programów i dozowania detergentu	Program	**Programy z suszeniem**	**Opcje**	**Informacje na temat czasu trwania programu ma charakter orientacyjny**
Zmywanie ekologiczne przy małym zużyciu energii, odpowiednie do naczyń i garnków. 29 gr/ml + 6 gr/ml** – 1 Tab	1. Eko*	Tak	Opóźnienie startu – Tabs – Ekstra suszenie	3:10’
Mocno zabrudzone naczynia i garnki (nie używać do naczyń delikatnych). 35 gr/ml – 1 Tab	2. Auto Intensywny	Tak	Opóźnienie startu – Tabs – Ekstra suszenie - Short Time – Zone wash	2:30’
Normalnie zabrudzone naczynia i garnki. Standardowy program codzienny. 29 gr/ml + 6 gr/ml** – 1 Tab	3. Auto Normalny	Tak	Opóźnienie startu – Tabs – Ekstra suszenie – Short Time – Zone wash	2:00’
Codzienne zabrudzenia w ograniczonej ilości. (4 nakrycia + 1 garnek + 1 patelnia). 25 gr/ml – 1 Tab	4. Auto Fast	Nie	Opóźnienie startu – Tabs	1:00’
Różne mycie w trzech koszach: normalne w koszu górnym i trzecim koszu dla kryształów i kieliszków, energiczne dla garnków w koszu dolnym. 35 gr/ml – 1 Tab	5. Duo wash	Tak	Opóźnienie startu – Tabs – Ekstra suszenie – Short Time	2:00’
Oszczędny i szybki cykl do delikatnych, bardziej wrażliwych na wysokie temperatury naczyń bezpośrednio po ich użyciu. (kieliszki do kosza górnego + delikatne talerze do kosza dolnego). 35 gr/ml – 1 Tab	6. Delikatny	Tak	Opóźnienie startu – Tabs – Ekstra suszenie	1:40’
Oszczędny i szybki cykl do mało zabrudzonych naczyń bezpośrednio po ich użyciu. (2 talerze + 2 kieliszki + 4 sztućce +1 garnek + 1 mała patelnia) 25 gr/ml – 1 Tab	7. Express 30’	Nie	Opóźnienie startu – Tabs	0:30’
Zapewnia doskonałe wyniki. Odpowiedni do stosowania w nocy. 35 gr/ml – 1 Tab	8. Good Night	Tak	Opóźnienie startu – Tabs – Ekstra suszenie	3:30’
Mycie wstępne w oczekiwaniu na uzupełnienie ładunku po następnym posiłku. Bez detergentu.	9. Namaczanie	Nie	Opóźnienie startu	0:12’
Cykl sterylizujący do mycia butelek do karmienia, nasadek, smoczków razem z talerzami, filiżankami, szklankami i sztućcami. Naczynia włożyć tylko do kosza górnego. 30 gr/ml – 1 Tab	10. Cykl dezynfekujący	Tak	Opóźnienie startu	1:20’
Cykl dezynfekujący do mycia wnętrza zmywarki, należy go wykonywać tylko przy **PUSTEJ zmywarce, używając specjalnych środków myjących.**	11. Samoczyszczenie	Nie	Opóźnienie startu	0:50’

**** Ilość detergentu do zmywania wstępnego.**

ECODESIGN REGULATION

Cykl zmywania EKO to program standardowy, do którego odnoszą się dane etykiety energetycznej; cykl ten jest odpowiedni do mycia średnio zabrudzonych naczyń i jest najbardziej wydajnym programem pod względem zużycia energii elektrycznej i wody dla tego rodzaju naczyń.
Aby zmniejszyć zużycie wody i energii, staraj się uruchamiać zmywarkę, gdy jest całkowicie wypełniona.
Zużycie w trybie stand-by: Zużycie w trybie left-on: 5 W - zużycie w trybie off: 0,5 W
Tabela zużycia dla głównych cykli

	Warunki standardowe*			Warunki użytkownika**		
	Zużycie energii (KWh/cykl)	Zużycie wody (KWh/cykl)	Czas trwania (min/cykl)	Zużycie energii (KWh/cykl)	Zużycie wody (KWh/cykl)	Czas trwania (min/cykl)
INTENSYWNY	1,50	15	150	1,30	14	135
NORMALNY	1,20	15	120	1,05	14	110

* Dane programu są laboratoryjnymi wartościami zmierzonymi zgodnie z europejską normą EN 50242.
** Dane określono na podstawie pomiarów w warunkach użytkowania i zapełniania zmywarki przez użytkownika.

Programy specjalne i opcje

Uwagi:
najlepszą skuteczność działania programów “Fast i Express 30’” uzyskuje się przestrzegając zaleceń dotyczących ilości wkładanych naczyń.

* Program Eko jest zgodny z normą EN-50242, trwa dłużej niż inne programy, za to zużywa mniej energii i jest bardziej przyjazny dla środowiska.

Uwaga dla laboratoriów testowych: szczegółowe informacje dotyczące warunków testów porównawczych EN można uzyskać pod adresem: ASSISTENZA_EN_LVS@indesitcompany.com

Opcje zmywania*

OPCJE można ustawić, zmienić lub wyzerować dopiero po wybraniu programu zmywania i przed naciśnięciem przycisku Start/Pauza.

Możliwy jest wybór tylko tych opcji, które są zgodne z rodzajem wybranego programu. Jeśli jakaś opcja nie jest zgodna z wybranym programem, *(patrz tabela programów)* odpowiedni symbol pulsuje szybko 3 razy.

Po wybraniu opcji niekompatybilnej z inną wcześniej ustawioną opcją ta ostatnia miga 3 razy i gaśnie, natomiast pozostaje włączone ostatnie wybrane ustawienie.
Aby anulować omyłkowo ustawioną opcję, należy ponownie nacisnąć odpowiadający jej przycisk.

Opcja Start z opóźnieniem

Uruchomienie programu można opóźnić od 1 do 24godzin:
1. Wybrać żądany program mycia i ewentualne opcje; nacisnąć strzałki OPÓŹNIONEGO STARTU w celu wyboru czasu rozpoczęcia cyklu zmywania. (1h, 2h, itd.)
2. Potwierdzić wybór, naciskając przycisk START/PAUZA, rozpoczyna się odliczanie wsteczne i na ekranie wyświetla się napis **Rozpoczęcie za...**
3. Po upływie ustawionego czasu, symbol OPÓŹNIONEGO STARTU gaśnie i program jest uruchamiany.
W celu anulowania STARTU Z OPÓŹNIENIEM naciskać przycisk START Z OPÓŹNIENIEM aż wyświetli się **OFF**.
Nie można nastawić Opóźnienia startu po rozpoczęciu cyklu.

O_3 Opcja AKTYWNY TLEN

Zadaniem tej opcji jest kontrola powstawania nieprzyjemnych zapachów i poprawienie warunków higienicznych we wnętrzu urządzenia.
Opcja powinna być stosowana między dwoma cyklami mycia i WYŁĄCZNIE, gdy zostały załadowane brudne naczynia.
Opcja ACTIVE OXIGEN aktywowana jest przez przedłużone naciśnięcie przycisku O_3. Opcja będzie aktywna przez 24 godziny lub do chwili włączenia programu mycia. Możliwe jest dołożenie innych naczyń w którejkolwiek chwili aż do skompletowania załadunku.

Suszenie dodatkowe

Aby zoptymalizować suszenie naczyń, należy nacisnąć przycisk EXTRA SUSZENIE, zaświeci się właściwa kontrolka; powtórne naciśnięcie przycisku anuluje opcję.
Wyższa temperatura podczas płukania końcowego i przedłużona faza suszenia umożliwiają poprawienie jakości suszenia.

Opcja EKSTRA SUSZENIE powoduje wydłużenie czasu trwania programu.

Tabletki wielofunkcyjne (Tabs)

Opcja ta pozwala uzyskać optymalne wyniki zmywania i suszenia.
W przypadku stosowania tabletek wielofunkcyjnych nacisnąć przycisk TABLETKI WIELOFUNKCYJNE, kontrolka zaświeci się; kolejne naciśnięcie przycisku wyłącza opcję.

Włączenie opcji "Pastylki wielofunkcyjne” powoduje wydłużenie czasu trwania programu.

Stosowanie tabletek jest zalecane jedynie w urządzeniach z opcją TABLETKI WIELOFUNKCYJNE; nie zaleca się tej opcji w programach, które nie przewidują zastosowania tabletek wielofunkcyjnych.

Strefa Mycia (Zone Wash)

Opcja ta umożliwia wykonanie mycia wyłącznie wybranego kosza. Wybrać program, nacisnąć przycisk STREFA MYCIA: zostanie oświetlony wybrany kosz i aktywowane mycie wyłącznie na wybranym koszu; powtórne naciśnięcie przycisku anuluje opcję.

Ta opcja jest dostępna z następującymi programami: **Intensywny** i **Normalny**.

Wybierając opcję programu Intensywnego, następuje aktywacja mycia POWER ZONE. Mycie to jest idealne do bardziej brudnego, mieszanego wsadu, jak na przykład garnki, przyschnięte talerze lub trudne do umycia naczynia (tarka, narzędzie do przecierania warzyw, bardzo brudne sztućce). Siła strumienia jest wzmocniona i wzrasta temperatura mycia, gwarantując optymalne mycie trudnego brudu.

Wybierając opcję programu Intensywnego, następuje aktywacja mycia GREEN ZONE. Dzięki tej funkcji możliwe jest ograniczenie zużycia wody i energii. Optymalne wyniki mycia i suszenia; czas cyklu zostaje wydłużony.

Pamiętać, by wkładać naczynia wyłącznie do wybranego kosza.

Opcja Short Time

Opcja ta umożliwia skrócenie czasu trwania podstawowych programów przy zachowaniu takich samych rezultatów mycia i suszenia.
Po wybraniu żądanego programu, nacisnąć przycisk Short Time.
Aby anulować opcję, należy ponownie nacisnąć ten sam przycisk.

Płyn nabłyszczający i sól ochronna

PL

⚠ **Stosować wyłącznie produkty przeznaczone do zmywarek.**
Nie używać soli kuchennej i przemysłowej ani detergentów do zmywania ręcznego.
Stosować zgodnie z zaleceniami podanymi na opakowaniu.

W przypadku użycia produktu wielofunkcyjnego nie ma konieczności stosowania płynu nabłyszczającego, **zaleca się natomiast dodanie soli, zwłaszcza gdy woda jest twarda lub bardzo twarda.** *(Stosować zgodnie z zaleceniami podanymi na opakowaniu).*

Gdy nie dodaje się ani soli, ani środka nabłyszczającego, jest rzeczą normalną, że kontrolki BRAKU SOLI* oraz BRAKU ŚRODKA NABŁYSZCZAJĄCEGO* pozostają przez cały czas włączone.

Wlewanie płynu nabłyszczającego

Środek nabłyszczający ułatwia suszenie naczyń odprowadzając wodę z powierzchni, dzięki czemu nie powstają na nich zacieki ani plamy. Pojemnik na płyn nabłyszczający należy napełnić:

- gdy na panelu zaświeci się kontrolka BRAK ŚRODKA NABŁYSZCZAJĄCEGO* oznacza to, że dostępna jest jeszcze rezerwa środka nabłyszczającego na 1-2 cykle;

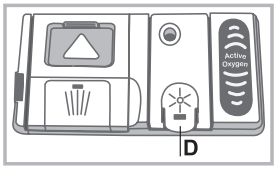

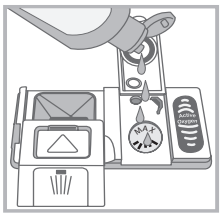

1. Otworzyć pojemnik **"D"** naciskając i unosząc języczek na pokrywie;
2. Ostrożnie wlać środek nabłyszczający, zwracając uwagę na maksymalny poziom napełnienia i unikając wycieku. Jeśli do tego dojdzie, natychmiast wytrzeć suchą ściereczką.
3. Zatrzasnąć pokrywę aż do usłyszenia kliknięcia.

Nie należy NIGDY wlewać środka nabłyszczającego bezpośrednio do wnętrza komory zmywania.

Regulacja ilości środka nabłyszczającego

Gdy wyniki suszenia nie są zadowalające, można wyregulować ilość płynu nabłyszczającego. Włączyć zmywarkę za pomocą przycisku ON/OFF, nacisnąć przycisk Ustawienia. Za pomocą przycisków wskazanych przez strzałki przejść do menu **"Regulacja środka nabłyszczającego"** Na wyświetlaczu pojawi się ustawiony poziom *(Regulator środka nabłyszczającego jest ustawiony fabrycznie na pozycji 2) .*
Wybrać żądany poziom; nacisnąć przycisk odpowiadający OK w celu zapisania ustawionej regulacji. Aby wyjść, odczekać kilka sekund lub nacisnąć przycisk Wyjdź lub wyłączyć urządzenie przyciskiem ON/OFF.
Poziom środka nabłyszczającego może być ustawiony na ZERO; w tym przypadku środek nabłyszczający nie będzie dozowany i w razie jego zużycia nie zaświeci się kontrolka braku środka nabłyszczającego.
W zależności od modelu zmywarki, możliwe jest ustawienie maksymalnie 4 poziomów.

- jeśli na naczyniach są zacieki, ustawić na niższe numery (1-2).
- jeśli zostają na nich krople wody lub osadza się kamień, ustawić na wyższe numery (3-4).

Ustawianie twardości wody

Każda zmywarka wyposażona jest w zmiękczacz wody, który, dzięki wykorzystaniu soli regeneracyjnej właściwej dla danego rodzaju zmywarki, zapewnia odwapnioną wodę do mycia naczyń. Ta zmywarka umożliwia regulację, która ogranicza zanieczyszczenie środowiska i zapewnia optymalne wyniki zmywania w zależności od twardości wody. Dane dotyczące twardości wody można uzyskać w przedsiębiorstwie odpowiedzialnym za dostawy wody pitnej.
Włączyć zmywarkę za pomocą przycisku ON/OFF, nacisnąć przycisk Ustawienia, Za pomocą przycisków wskazanych przez strzałki przejść do menu **"Twardość wody"** Na wyświetlaczu pojawi się ustawiony poziom *(Odkamieniacz jest fabrycznie nastawiony na poziomie 3) .*
Za pomocą przycisków wskazanych przez strzałki, wybrać żądany poziom *(1-2-3-4-5* Zob. tabela twardości wody)* do max 5 poziomów. W celu zapisania ustawionej regulacji, nacisnąć przycisk OK.
- Aby wyjść, odczekać kilka sekund lub nacisnąć przycisk Wyjdź lub wyłączyć urządzenie przyciskiem ON/OFF.
W przypadku stosowania pastylek wielofunkcyjnych, należy napełnić pojemnik także solą.

Tabela twardości wody				**Średni czas zużycia** soli w pojemniku**
poziom	**°dH**	**°fH**	**mmol/l**	**miesiące**
1	**0 - 6**	**0 - 10**	**0 - 1**	7 miesięcy
2	**6 - 11**	**11 - 20**	**1,1 - 2**	5 miesięcy
3	**12 - 17**	**21 - 30**	**2,1 - 3**	3 miesiące
4	**17 - 34**	**31 - 60**	**3,1 - 6**	2 miesiące
5*	**34 - 50**	**61 - 90**	**6,1 - 9**	2-3 tygodnie
Od 0°f do 10°f zaleca się nie stosować soli.				
* przy ustawieniu 5 czas potrzebny na zużycie soli może się wydłużyć. ** z 1 myciem dziennie				

(°dH = twardość w stopniach niemieckich - °fH = twardość w stopniach francuskich - mmol/l = milimol/litr)

Wsypywanie soli ochronnej

Dla uzyskania odpowiednich wyników zmywania należy dopilnować, aby pojemnik na sól nigdy nie był pusty.
Sól ochronna usuwa z wody kamień, zapobiegając jego osadzaniu się na naczyniach.
Pojemnik na sól znajduje się w dolnej części zmywarki *(zob. Opis)* i należy go napełnić:

- gdy zielony pływak* nie jest widoczny przy obserwacji korka soli;
- gdy na panelu zaświeci się kontrolka BRAKU SOLI*;

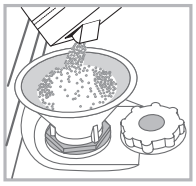

1. Wyjąć kosz dolny i odkręcić korek pojemnika, obracając go w kierunku przeciwnym do ruchu wskazówek zegara.
2. Tylko przy pierwszym użyciu: napełnić pojemnik solą po samą krawędź.
3. Ustawić lejek* *(patrz rysunek)* i napełnić pojemnik solą po samą krawędź (około 1 kg); wyciek niewielkiej ilości wody jest normalnym zjawiskiem.
4. Wyjąć lejek*, usunąć resztki soli z krawędzi pojemnika; opłukać korek pod bieżącą wodą i zakręcić, odwracając go główką do dołu, tak aby wyciekła woda z czterech otworów rozmieszczonych w kształcie gwiazdy w dolnej części korka. (korek z zielonym pływakiem*)

Zaleca się wykonywanie tych czynności przy każdym uzupełnianiu soli.
Dokładnie zamknąć korek, tak aby podczas zmywania środek myjący nie dostał się do zbiornika (mogłoby to nieodwracalnie uszkodzić odwapniacz).

⚠ W razie konieczności wsypać sól przed rozpoczęciem cyklu zmywania, tak aby usunąć roztwór soli wypływający z pojemnika na sól.

* Tylko w niektórych modelach.

Konserwacja i utrzymanie

Wyłączanie wody i prądu elektrycznego

- Zakręcać zawór wody po każdym zmywaniu, aby uniknąć niebezpieczeństwa wycieków.
- Wyjmować wtyczkę z kontaktu przed przystąpieniem do czyszczenia urządzenia oraz podczas czynności konserwacyjnych.

Czyszczenie zmywarki

- Obudowa zewnętrzna i panel sterowania mogą być czyszczone miękką ściereczką zwilżoną wodą. Nie należy stosować rozpuszczalników ani środków ściernych.
- Ewentualne plamy w komorze wewnętrznej można czyścić przy pomocy szmatki zmoczonej w roztworze wody i niewielkiej ilości octu.

Unikanie powstawania brzydkich zapachów

- Pozostawiać drzwi zmywarki zawsze przymknięte, aby uniknąć osadzania się wilgoci.
- Regularnie czyścić obwodowe uszczelki drzwi oraz pojemniki na środek myjący przy pomocy wilgotnej gąbki. Pozwoli to uniknąć osadzania się resztek żywności, które są główną przyczyną powstawania przykrych zapachów.

Czyszczenie spryskiwaczy

Może się zdarzyć, że resztki żywności pozostaną na spryskiwaczach, zatykając otwory, przez które wydostaje się woda: od czasu do czasu dobrze jest je sprawdzać i czyścić przy pomocy niemetalowej szczoteczki.
Obydwa spryskiwacze są demontowalne.

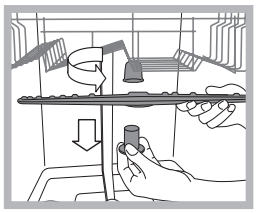

Aby zdemontować górny spryskiwacz, należy odkręcić plastikowy pierścień, obracając go w kierunku przeciwnym do ruchu wskazówek zegara. Górny zraszacz należy zamontować z otworami skierowanymi do góry.

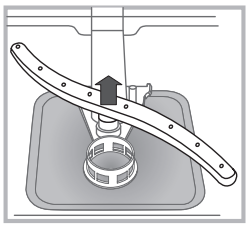

Dolny zraszacz wyciąga się pociągając go w kierunku do góry.

Czyszczenie filtra dopływu wody*

Jeśli rury sieci wodociągowej są nowe lub nie były używane przez dłuższy czas, przed podłączeniem zmywarki należy odkręcić wodę i odczekać, aż będzie ona przejrzysta i wolna od zanieczyszczeń. Jeśli rury sieci wodociągowej są nowe lub nie były używane przez dłuższy czas, przed podłączeniem zmywarki należy odkręcić wodę i odczekać, aż będzie ona przejrzysta i wolna od zanieczyszczeń.

⚠ Od czasu do czasu czyścić filtr dopływu wody znajdujący się na wyjściu zaworu.
- Zamknąć zawór wody.
- Po zamknięciu zaworu należy odkręcić końcówkę przewodu doprowadzającego wodę do zmywarki, wyjąć filtr i delikatnie umyć go pod bieżącą wodą.
- Następnie ponownie włożyć filtr i zakręcić przewód.

Czyszczenie filtrów

Zespół filtrujący składa się z trzech filtrów, które oczyszczają wodę wykorzystywaną do mycia z resztek żywności i ponownie wprowadzają ją do obiegu: w celu zapewnienia dobrych rezultatów mycia konieczne jest ich czyszczenie.

⚠ Czyścić filtry regularnie.

⚠ Nie należy używać zmywarki bez filtrów lub z odłączonym filtrem.

• Po kilku zmywaniach sprawdzić zespół filtrujący i, w razie konieczności, dokładnie go wyczyścić pod bieżącą wodą, wykorzystując w tym celu niemetalową szczoteczkę, zgodnie z poniższymi instrukcjami:

1. obrócić w kierunku przeciwnym do ruchu wskazówek zegara filtr cylindryczny C i wyjąć go (rys. 1).
2. Wyjąć obsadę filtra B lekko naciskając na boczne skrzydełka (Rys. 2);
3. Wysunąć płytę filtra ze stali nierdzewnej A. (rys. 3).
4. Skontrolować studzienkę i usunąć ewentualne resztki potraw. **NIGDY NIE USUWAC** ochrony pompy mycia (szczegół w kolorze czarnym) (*rys.4*).

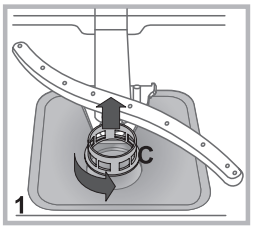

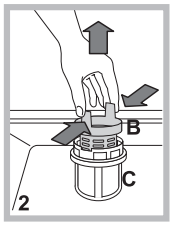

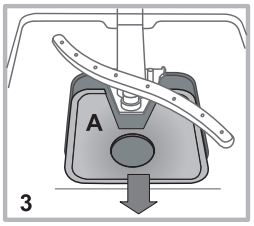

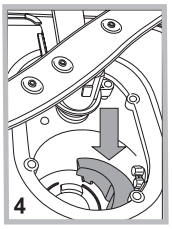

Po wyczyszczeniu filtrów należy ponownie zamontować zespół filtrujący i prawidłowo go umiejscowić; ma to zasadnicze znaczenie dla prawidłowego działania zmywarki.

W przypadku dłuższej nieobecności

- Odłączyć połączenia elektryczne i zamknąć zawór wody.
- Pozostawić drzwi uchylone.
- Po powrocie wykonać jedno zmywanie bez wsadu.

* Tylko w niektórych modelach.

Anomalie i środki zaradcze

PL

Jeśli w pracy urządzenia pojawiają się anomalie w pracy, należy skontrolować następujące punkty przed zwróceniem się do Obsługi technicznej (patrz Obsługa techniczna). Niektóre z usterek są sygnalizowane za pomocą lampek zapalających się na panelu sterowania. Przed wezwaniem pomocy technicznej należy zanotować, które z lampek świecą.

Problemy:	**Możliwe przyczyny / Rozwiązanie:**
Zmywarka nie rozpoczyna pracy lub nie odpowiada na polecenia	• Wyłączyć urządzenie naciskając przycisk ON/OFF, uruchomić je ponownie po upływie jednej minuty i ponownie ustawić program. • Wtyczka nie jest dobrze włożona do gniazdka. • Drzwi zmywarki nie są dobrze zamknięte.
Drzwi się nie zamykają	• Zaskoczył zamek drzwi; popchnąć energicznie drzwi, aż do usłyszenia dźwięku “clack”.
Zmywarka nie odprowadza wody.	• Program się jeszcze nie skończył. • Przewód odprowadzający wodę jest zgięty (patrz Instalacja). • Odpływ zlewozmywaka jest zatkany. • Filtr jest zapchany resztkami jedzenia.
Zmywarka jest głośna.	• Naczynia uderzają o siebie lub o spryskiwacze. • Nadmiar piany: niewłaściwa ilość detergentu lub detergent nieodpowiedni do zmywania w zmywarce. (zob. Uruchomienie i użytkowanie).
Na naczyniach i szklankach osadza się kamień lub tworzy się białawy nalot.	• Brakuje soli regeneracyjnej lub jej ilość nie jest odpowiednia dla stopnia twardości wody (patrz Środek nabłyszczający i sól). • Korek pojemnika na sól nie jest dobrze zamknięty. • Środek nabłyszczający skończył się lub jego ilość jest niewystarczająca.
Na naczyniach i szklankach tworzą się zacieki lub niebieskawe smugi.	• Wlano za dużo płynu nabłyszczającego.
Naczynia nie są całkiem suche.	• Wybrany został program bez suszenia. • Środek nabłyszczający skończył się lub jego ilość jest niewystarczająca (patrz Środek nabłyszczający i sól). • Regulacja środka nabłyszczającego jest niewłaściwa. • Naczynia są wykonane z nieprzywierającego tworzywa lub z plastiku.
Naczynia nie są czyste.	• Kosze są przeładowane (zob. Ładowanie koszy). • Naczynia nie są właściwie ułożone. • Spryskiwacze nie mogą się swobodnie obracać. • Program zmywania jest zbyt delikatny (zob. Programy). • Nadmiar piany: niewłaściwa ilość detergentu lub detergent nieodpowiedni do zmywania w zmywarce. (zob. Uruchomienie i użytkowanie). • Korek płynu nabłyszczającego nie został odpowiednio zakręcony. • Filtr jest brudny lub zapchany (zob. Konserwacja i utrzymanie). • Brak soli ochronnej (zob. Płyn nabłyszczający i sól).
Zmywarka nie pobiera wody – Alarm "Zamknięty zawór” (słychać krótkie sygnały dźwiękowe)* (pulsuje kontrolka ON/OFF, zostaje podświetlony symbol “Zamknięty zawór” i na ekranie wyświetla się zdanie: **Brak wody. Otwórz zawór.**Po kilku sekundach wyświetla **F 06**).	Brak wody w sieci wodociągowej. • Przewód doprowadzający wodę jest zgięty (patrz Instalacja). • Otworzyć zawór: po kilku minutach urządzenie uruchomi się. Urządzenie zostało zablokowane z powodu braku reakcji na sygnał dźwiękowy. Wyłączyć urządzenie za pomocą przycisku ON/OFF, otworzyć zawór i po kilku sekundach ponownie włączyć zmywarkę, naciskając ten sam przycisk. Ponownie zaprogramować i uruchomić urządzenie.
Alarm na przewodzie doprowadzającym wodę / Zatkany filtr dopływu wody. (pulsuje kontrolka ON/OFF, zostaje podświetlony symbol “Filtr” i na ekranie wyświetla się **F 07**)	• Wyłączyć urządzenie naciskając przycisk ON/OFF. Zamknąć zawór wody, aby uniknąć zalania, wyjąć wtyczkę z gniazdka. Sprawdzić, czy filtr dopływu wody nie jest zatkany przez zanieczyszczenia. (patrz rozdział “Konserwacja i utrzymanie”)

* Tylko w niektórych modelach.

Руководство по эксплуатации

ПОСУДОМОЕЧНАЯ МАШИНА

RU

Русский, 27

LFD 11M121

Содержание

Предосторожности и рекомендации, 28
Общие требования к безопасности
Утилизация
Энергосбережение и охрана окружающей среды

Установка, 29-30-31
Расположение и нивелировка
Водопроводное и электрическое подсоединения
Предупреждения по первому использованию машины
Первое включение
НАСТРОЙКИ
Выбрать язык
Защита от детей
РЕГУЛЯЦИЯ ECODESIGN
Технические данные

Описание изделия, 32
Общий вид
Панель управления

Загрузка корзин, 33-34
Нижняя корзина
Корзинка для столовых приборов
Верхняя корзина
Регуляция высоты верхней корзины

Включение и эксплуатация, 35
Запуск посудомоечной машины
Загрузка моющего средства

Программы, 36
Таблица программ

Специальные программы и Дополнительные функции, 37

Ополаскиватель и регенерирующая соль, 38
Заливка ополаскивателя
Загрузка регенерирующей соли

Техническое обслуживание и уход, 39
Отключение воды и электрического тока
Чистка посудомоечной машины
Средства против неприятных запахов
Чистка оросителей
Чистка фильтра подачи воды
Чистка фильтров
Длительный простой машины

Неисправности и методы их устранения, 40

Сервисное обслуживание, 41

Предосторожности и рекомендации

RU

⚠ Изделие спроектировано и изготовлено в соответствии с международными нормативами по безопасности. Настоящие инструкции составлены в целях вашей безопасности и должны быть внимательно прочитаны.

Важно сохранить данное руководство для его последующих консультации. В случае продажи, передачи или переезда проверьте, чтобы данное техническое руководство сопровождало изделие.

Необходимо внимательно прочитать настоящие инструкции: в них содержатся важные сведения об установке изделия, его эксплуатации и безопасности.

Данное изделие предназначено для бытового или другого аналогичного использования, например:
- в помещениях, предназначенных для приготовления пищи для персонала магазинов, офисов и прочих учреждений;
- в агротуристических усадьбах;
- для использования проживающими в гостинице, мотеле и в других временных местах проживания;
- в гостиницах типа «номер с завтраком».

Общие требования к безопасности
- Данный электроприбор не может быть использован лицами (включая детей) с ограниченными физическими, сенсорными или умственными способностями, неопытными или незнакомыми с инструкциями обращения с электроприбором, в отсутствие контроля лиц, ответственных за их безопасность.
- Взрослые должны следить, чтобы дети не играли с электроприбором.
- Данное изделие предназначается для непрофессионального использования в домашних условиях.
- Изделие предназначено для мытья посуды в домашних условиях, может быть использовано только взрослыми людьми в соответствии с инструкциями, приведенными в данном техническом руководстве.
- Запрещается устанавливать изделие на улице, даже под навесом, так как воздействие на него дождя и грозы является чрезвычайно опасным.
- Не прикасайтесь к посудомоечной машине с босыми ногами.
- Не тяните за сетевой кабель для отсоединения вилки изделия из сетевой розетки, возьмитесь за штепсельную вилку рукой.
- Необходимо перекрыть водопроводный кран и вынуть штепсельную вилку из сетевой розетки перед началом чистки и технического обслуживания машины.
- В случае неисправности категорически запрещается открывать внутренние механизмы изделия с целью их самостоятельного ремонта.
- Не опирайтесь и не садитель на открытую дверцу машины: машина может опрокинуться.
- Не держите дверцу открытой, так как об нее можно случайно споткнуться.
- Храните моющие средства и ополаскиватель вдали от детей.
- Не разрешайте детям играть с упаковочными материалами.

Утилизация
- Утилизация упаковочных материалов: соблюдайте местные нормативы по утилизации упаковочных материалов.
- Согласно Европейской Директиве 2012/19/EU касательно утилизации электронных и электрических электроприборов (**WEEE**) электроприборы не должны выбрасываться вместе с обычным городским мусором. Выведенные из строя приборы должны собираться отдельно для оптимизации их утилизации и рекуперации составляющих их материалов, а также для безопасности окружающей среды и здоровья. Символ зачеркнутая мусорная корзинка, имеющийся на всех приборах, служит напоминанием об их отдельной утилизации.
  За более подробной информацией о правильной утилизации бытовых электроприборов пользователи могут обратиться в специальную государственную организацию или в магазин.

Энергосбережение и охрана окружающей среды

Экономия воды и электроэнергии
- Используйте посудомоечную машину только с полной загрузкой. В ожидание полного заполнения машины во избежание образования неприятных запахов включите цикл Ополаскивание *(см. Программы)*.
- Выбирайте программу мойки, подходящую для данного типа посуды и степени загрязнения в соответствии с Таблицей программ:
  - для нормально грязной посуды используйте программу Eco, обеспечивающую низкий расход электроэнергии и воды.
  - если машина загружена не полностью, включите дополнительную функцию Половина загрузки * *(см. Запуск и эксплуатация).*
- Если ваш контракт с поставщиком электроэнергии предусматривает разные часовые тарифы для экономии электроэнергии, пользуйтесь машиной во время с льготным тарифом. Дополнительная функция Запуск с задержкой* *(см. Запуск и эксплуатация)* может помочь спланировать мойку с энергосбережением.

Моющие средства, не содержащие фосфатов, хлора и содержащие ферменты
- Настоятельно рекомендуем использовать моющие средства, не содержащие фосфатов и хлора, что помогает сохранить окружающую среду.
- Ферменты оказывают особо эффективное воздействие при температуре около 50°C, поэтому при использовании моющих веществ с ферментами можно выбрать программы мойки с низкими температурами, получая те же результаты, что и при мойке при 65°C.
- Аккуратно дозируйте моющее средство в соответствии с указаниями производителя, с степенью жесткости воды, со степенью загрязнения и с количеством посуды во избежание нерационального расхода. Хотя моющие средства и являются биоразлагаемыми, они содержат вещества, отрицательно влияющие на природу.

* Имеется только в некоторых моделях

Установка

⚠ В случае переезда перевозите машину в вертикальном положении. В случае крайней необходимости машина может быть положена задней стороной вниз.

Расположение и нивелировка

1. Снимите упаковку с изделия и проверьте, чтобы на нем не было повреждений, нанесенных при транспортировке. При обнаружении повреждений не подсоединяйте машину, а обратиться к продавцу.

2. Установите посудомоечную машину в нишу кухонного гарнитура, так чтобы сбоков или сзади она прилегала к стене или к кухонным элементам. Изделие также может быть встроено под сплошной столешницей кухонного гарнитура* *(см. схему Монтажа)*.

3. Установите посудомоечную машину на ровный и твердый пол. Выровняйте машину, отвинчивая или завинчивай передние опорные ножки до идеально горизонтального положения машины. Точная нивелировка гарантирует стабильность и помогает избежать вибраций, шумов и смещений машины.

4*. Отрегулируйте высоту задней опоры, повернув шестигранную красную втулку, расположенную спереди, в центральной нижней части посудомоечной машины, шестигранным разводным ключом с раскрытием 8 мм по часовой стрелке для увеличения высоты и против часовой стрелки для ее уменьшения. *(смотрите инструкции по встроенному монтажу, прилагающиеся к документации)*

Водопроводное и электрическое подсоединения

⚠ Электрическое и водопроводное подсоединения машины должны выполняться только квалифицированным техником.

⚠ Посудомоечная машина не должна давить на трубы или на провод электропитания.

⚠ Изделие должно быть подсоединено к водопроводу при помощи новых труб. Не используйте б/у трубы.

Трубы подачи воды и слива и провод электропитания могут быть направлены вправо или влево для оптимальной установки машины.

Подсоединение шланга подачи воды

- К крану холодной воды: прочно привинтите трубу подачи воды к крану с резьбовым отверстием 3/4 газ. Перед закруткой дайте стечь воде до тех пор, пока она не станет прозрачной во избежание засорения машины нечистотами.
- К крану горячей воды: если в вашем доме централизованная система отопления, посудомоечная машина может быть запитана горячей водой из водопровода, если температура воды не превышает 60°C.

⚠ Привинтите трубу к крану, как описано выше для подсоединения холодной воды.

⚠ Если длина водопроводного шланга будет недостаточной, следует обратиться в специализированный магазин или к уполномоченному сантехнику *(см. Техническое обслуживание)*.

⚠ Давление воды должно быть в пределах значений, указанных в таблице Технические данные *(см. сбоку)*.

Проверьте, чтобы водопроводный шланг не был заломлен или сжат.

Подсоединение сливного шланга

Подсоедините сливной шланг, не сгибая его, к сливному трубопроводу с минимальным диаметром 4 см.
Сливной шланг должен быть расположен на высоте от 40 до 80 см от пола или от платформы посудомоечной машины (A).

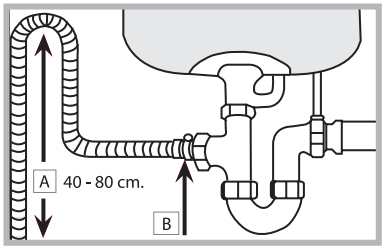

Перед подсоединением сливного шланга к сифону мойки снимите пластиковую пробку (B).

Защита против затопления

Во избежание затопления посудомоечная машина:
- оснащена системой, перекрывающей подачу воды в случае аномалии или внутренних утечек.
Некоторые модели оснащены дополнительным защитным устройством New Acqua Stop*, предохраняющим от затопления даже в случае разрыва водопроводного шланга.

ВНИМАНИЕ: ОПАСНОЕ НАПРЯЖЕНИЕ!

Категорически запрещается обрезать шланг подачи воды, так как вдоль него проходят элементы под напряжением.

Электрическое подсоединение

Перед подсоединением вилки машины к электрической розетке необходимо проверить следующее:

- сетевая розетка должна быть соединена с заземлением и соответствовать нормативам;
- электрическая розетка должна быть рассчитана на максимальную потребляемую мощность изделия, указанную на заводской табличке, расположенной с внутренней стороны дверцы. *(см. Описание посудомоечной машины);*
- напряжение сети электропитания должно соответствовать данным на паспортной табличке, расположенной с внутренней стороны дверцы машины;
- сетевая розетка должна быть совместима со штепсельной вилкой изделия. В противном случае поручите замену вилки уполномоченному технику *(см. Техническое обслуживание)*; не используйте удлинители и тройники.

⚠ Изделие должно быть установлено таким образом, чтобы провод электропитания и электророзетка были легко доступны.

⚠ Сетевой кабель изделия не должен быть согнут или сжат.

⚠ Если сетевой кабель поврежден, во избежание опасности поручите его замену производителю изделия или уполномоченному Центру технического обслуживания. *(См. Техническое обслуживание)*

RU

Пленка защиты от конденсата*

После установки посудомоечной машины в нишу кухонного элемента откройте ее дверцу и наклейте прозрачную самоклеящуюся полоску снизу деревянной кухонной рабочей поверхности для ее защиты от возможного конденсата.

Предупреждения по первому использованию машины

После установки машины, непосредственно перед первым циклом мойки заполните бачок соли водой и засыпьте в него примерно 1 кг соли (*см. раздел Ополаскиватель и регенерирующая соль*): если вода будет вытекать из бачка, это нормальное явление. Выберите степень жесткости воды (*см. раздел Ополаскиватель и регенерирующая соль*).

- После загрузки соли индикатор ОТСУТСТВИЕ СОЛИ* гаснет.

⚠ Если бачок не будет заполнен солью, смягчитель воды и нагревательный элемент могут повредиться.

Панель управления оснащена системой «Touch Control»; команды включаются легким касанием пальцев.

Машина оснащена акустическими/звуковыми сигналами *(в зависимости от модели посудомоечной машины)*, которые предупреждают о выполнении команды: включение, конец цикла и т.п.

Символ/индикаторы на консоли управления/дисплее могут иметь разные цвета, мигать или гореть постоянно. *(в зависимости от модели посудомоечной машины)*.

На дисплее показываются сведения о заданном цикле, этапе мойки/сушки, остаточном времени, температуре и т.п.

Первое включение

Кнопка НАСТРОЙКИ

Эта кнопка позволяет выбрать: визуализацию логотипа, громкость тонов/звуковых сигналов, выбор языка, регуляцию дозы ополаскивателя, регуляцию степени жесткости воды, блокировку кнопок

Выбрать язык

Включите машину кнопкой ВКЛ./ВЫКЛ., выберите нужный язык кнопками, показанными стрелками. *(на фабрике выбирается английский язык).*
Нажмите кнопку OK для подтверждения выбора.
Нажмите кнопку рядом с ESC для выхода из функции или подождите несколько секунд.

Защита от детей

Можно заблокировать кнопки как перед включением машины, так и после запуска цикла кнопкой "Замок". Еще одно нажатие на эту кнопку отключает эту функцию.
Открыть меню кнопкой НАСТРОЙКИ; можно задать автоматическую активацию блокировки кнопок, включающуюся через 10/30 секунд после запуска программы.

РЕГУЛЯЦИЯ ECODESIGN

Цикл мойки ECO является стандартной программой, к которой относятся данные на паспортной табличке машины; этот цикл подходит для посуды с нормальным загрязнением и является наиболее эффективным в плане энергносбережения и экономии воды для такого типа посуды. Для большей экономии используйте посудомоечную машину, когда она полностью загружена.
Расход в режиме сохранения энергии Расход в режиме left-on: 5 Вт - расход в выключенном состоянии: 0,5 Вт
Таблица расходов для основных программ

	Стандартные условия*			Настройки пользователя**		
	Энергопотребление (кВч/цикл)	Расход воды (л/цикл)	Продолжительность (мин/цикл)	Энергопотребление (кВч/цикл)	Расход воды (л/цикл)	Продолжительность (мин/цикл)
ИНТЕНСИВНАЯ	1,50	15	150	1,30	14	135
НОРМАЛЬНАЯ	1,20	15	120	1,05	14	110

*Данные программы являются значениями, полученными в измерительной лаборатории в соответствии с европейским номративом EN 50242. ** Данные получены посредством замеров в рабочем режиме, с машиной, загруженной посудой пользователя.

Изделие:	Посудомоечная машина
Торговая марка:	Hotpoint ARISTON
Торговый знак изготовителя:	
Модель:	LFD 11M121
Изготовитель:	Indesit Company
Страна-изготовитель:	Сделано в Польше (POLAND)
Загрузка	14 столовых наборов
Размеры	ширина 60 см высота 85 см глубина 60 см
Номинальное значение напряжения электропитания или диапазон напряжения	220-240 V ~
Условное обозначение рода электрического тока или номинальная частота переменного тока	50 Hz
Давление воды	0,05-1MPa (0,5-10 bar) 7,25-145 psi
Предохранитель	См. табличку технических данных на оборудовании
Класс мойки	A
Класс сушки	A
Класс энергопотребления	A
Потребление электроэнергии	0,93 кВт/час
Потребление воды за стандартный цикл мойки	9 л
Класс зашиты от поражения электрическим током	Класс защиты I
IPX0 В случае необходимости получения информации по сертификатам соответствия или получения копий сертификатов соответствия на данную технику, Вы можете отправить запрос по электронному адресу cert.rus@indesit.com.	Оборудование соответствует следующим директивам Европейского Экономического Сообщества: -2006/95/EC («Низкое напряжение») - 2004/108/EC («Электромагнитная совмести-мость») - 2009/125/EC («Comm. Reg. 1016/2010») (Ecodesign) - 2012/19/EU («Утилизация электрического и электронного) - 97/17/EC (Этикетирование) **"Упаковка и отдельные ее элементы не предназначены для контакта с пищей"**
Дату производства данной техники можно получить из серийного номера, расположенного под штрих-кодом (S/N XXXXXXXXX * XXXXXXXXXXX), следующим образом:	- 1-ая цифра в S/N соответствует последней цифре года, - 2-ая и 3-я цифры в S/N - порядковому номеру месяца года, - 4-ая и 5-ая цифры в S/N - числу определенного месяца и года.

Производитель:	Indesit Company S.p.A.
	Виале А. Мерлони 47, 60044, Фабриано (AN), Италия
Импортер:	ООО “Индезит РУС”
С вопросами (в России) обращаться по адресу:	до 01.01.2011: Россия, 129223, Москва, Проспект Мира, ВВЦ, пав. 46 с 01.01.2011: Россия, 127018, Москва, ул. Двинцев, дом 12, корп. 1

Описание изделия

RU

Общий вид

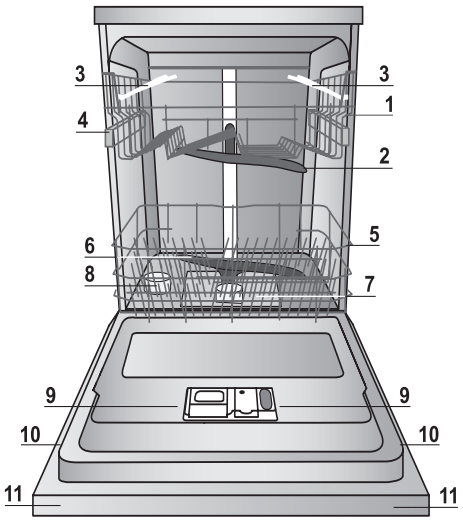

1. Верхняя корзина
2. Верхний ороситель
3. Откидные полки
4. Регулятор высоты корзины
5. Нижняя корзина
6. Нижний ороситель
7. Фильтр мойки
8. Бачок соли
9. Дозаторы моечного средства и дозатор ополаскивателя
10. Паспортная табличка
11. Панель управления***

Панель управления

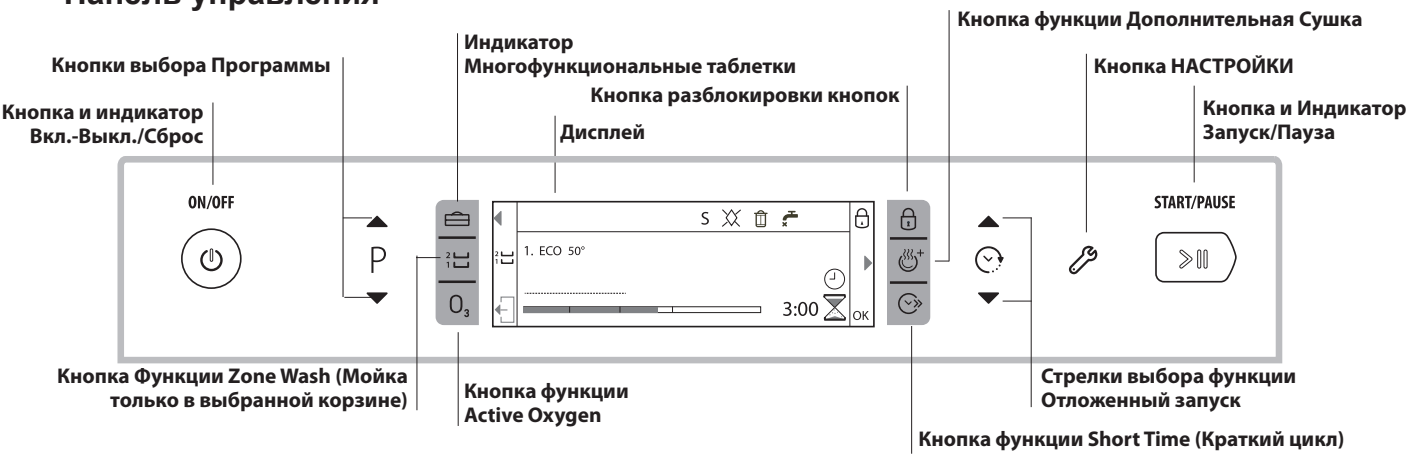

Дисплей

***Только в полностью встраиваемых моделях.

* Имеется только в некоторых моделях

Количество и тип программ и дополнительных функций варьирует в зависимости от модели посудомоечной машины.

Загрузите корзины

Рекомендации

Перед загрузкой корзин удалите с посуды остатки пищи, вылейте оставшееся содержимое из стаканов и чашек. **Ополаскивать посуду водой не требуется.**

Разместить посуду в посудомоечной машине прочно, чтобы посуда не опрокинулась, установить посуду дном вверх или боком, чтобы вода могла промыть посуду внутри и стекать.

Проверить, чтобы крышки, ручки, сковородки и подносы не препятствовали вращению оросителей. Мелкие столовые приборы разместить в корзинке для столовых приборов.

Пластиковая посуда и сковородки с тефлоновым покрытием могут удерживать каплив оды, следовательно их сушка может быть менее эффективной по сравнению с посудой из керамики или стали.

Легкую посуду (например, пластиковую) рекомендуется поместить в верхнюю корзину так, чтобы посуда не двигалась.

Загрузив посуду, проверьте, чтобы лопасти оросителей могли свободно вращаться.

Нижняя корзина

Нижняя корзина предназначена для кастрюль, крышек, тарелок, салатниц, столовых приборов и т.п. Большие тарелки и крышки рекомендуется размещать с боков корзины.

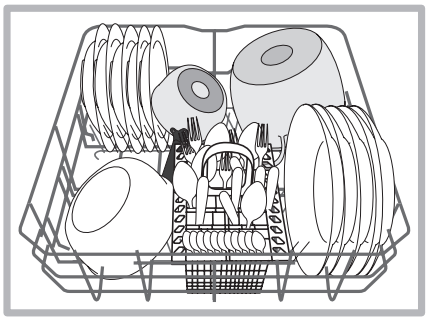

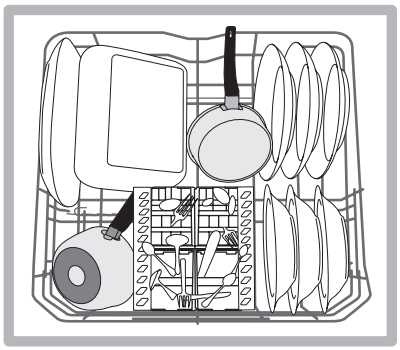

Рекомендуется разместить сильно грязную посуду в нижней корзине, так как в этой части струи воды более сильные и обеспечивают оптимальную мойку посуды.

*Имеются только в некоторых моделях и варьируют по количеству и расположению.

Некоторые модели посудомоечных машин оснащены наклонными отделениями*, которые можно использовать также в вертикальном положении для размещения тарелок или в горизонтальном положении (наклонном) для более удобного размещения кастрюль и салатниц.

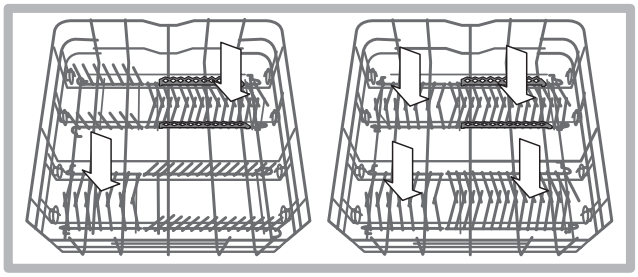

Корзинка для столовых приборов

В верхней части корзинки для столовых приборов имеются решетки для удобства размещения приборов. Корзинка для столовых приборов должна устанавливаться только в передней части нижней корзины.

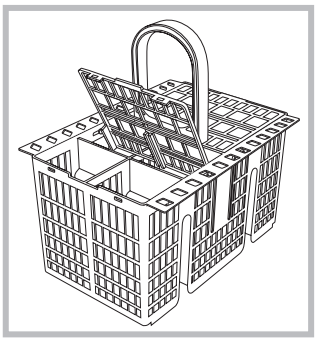

⚠ Ножи и острые столовые приборы следует помещать в корзинке для столовых приборов острием вниз или разместить их на откидных полках в верхней корзине в горизонтальном положении.

Верхняя корзина

Загрузить хрупкую и легкую посуду: стаканы, чашки, блюдца, мелкие салатницы.

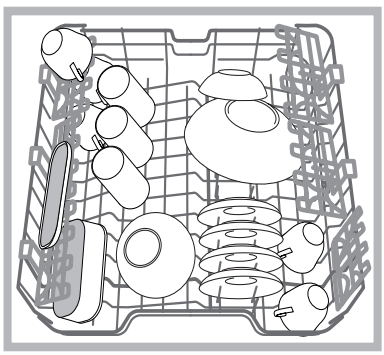

В некоторых моделях посудомоечных машин имеются откидные секции*, используемые в вертикальном положении для размещения чайных блюдец или десертных тарелочек или в опущенном положении для размещения мисок и пищевых коробок.

RU

Откидные полки с варьируемым положением

Боковые откидные полки могут быть установлены на трех разных уровнях для оптимизации размещения посуды в корзине.

Бокалы можно стабильно поместить на откидные полки, вставив ножку бокала в специальные прорези.

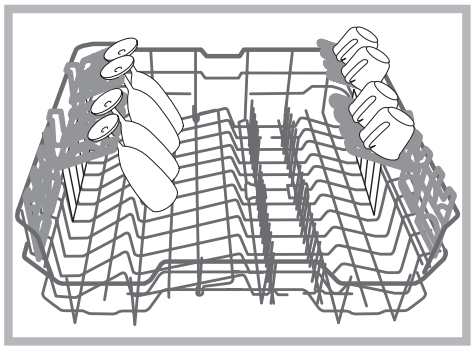

Полка для столовых приборов*

Некоторые модели посудомоечных машин оснащены выдвижным лотком, на которой можно разместить столовые приборы или маленькие чашки. Для оптимального результата мойки не следует помещать на лоток крупную посуду.

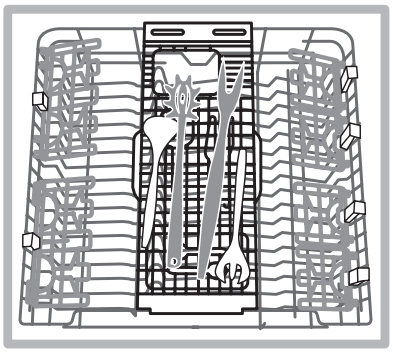

Верхнюю корзину можно регулировать по высоте в зависимости от нужд: в верхнем положении, когда в нижней корзине требуется разместить крупную посуду; в нижнем положении - для использования места для откидных полок, освобождая больше места сверху.

Регуляция положения верхней корзины

Для облегчения размещения посуды можно отрегулировать высоту верхней корзины, установив ее выше или ниже.

Рекомендуется регулировать высоту верхней корзины БЕЗ ПОСУДЫ.

НИКОГДА не поднимайте и не опускайте корзину, взявшись за нее только с одной стороны.

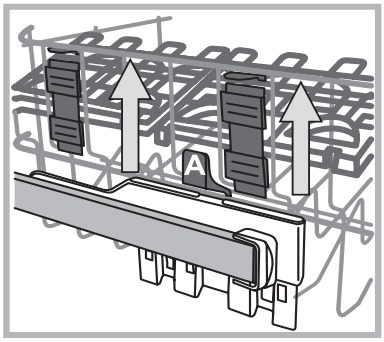

Если корзина оснащена **Lift-Up*** *(см. схему)*, поднимите корзину, взявшись за нее с боков и переместив ее вверх. Для опускания корзины вниз нажмите на рычажки (**A**) с боков корзины и направьте корзину вниз.

Посуда, непригодня для посудомоечных машин

- Деревянные столовые приборы и посуда.
- Деликатная посуда с узорами, посуда ручной работы и антикварная посуда. Узоры такой посуды повредятся в посудомоечной машине.
- Детали из синтетических материалов, неустойчивые к высокой температуре.
- Медная и оловянная посуда.
- Посуда, загрязненная пеплом, воском, смазочными веществами или чернилами.

Узоры по стеклу, алюминиевые и серебряные элементы могут изменить свой цвет и полинять. Некоторые виды стекла (например, хрусталь) после многократной мойки могут стать матовыми.

Повреждение стекла и посуды

Причины:

- Тип и метод изготовления стекла.
- Химический состав моющего вещества.
- Температура воды в программе ополаскивания.

Рекомендации:

- Использовать только стакана и фарфор, имеющие гарантию производителя для мытья в посудомоечных машинах.
- Использовать моющее вещество, предназначенное специально для посудомоечных машин.
- Вынуть стаканы и столовые приборы из посудомоечной машины как можно скорее по завершении программы.

* Имеется только в некоторых моделях

Запуск и эксплуатация

Запуск посудомоечной машины

1. Откройте водопроводный кран.
2. Нажмите кнопку ВКЛ./ВЫКЛ.: дисплей и индикаторы на консоли управления включатся.
3. Откройте дверцу и поместите в дозатор моющее вещество *(см. Загрузка моющего средства).*
4. Загрузите посуду в корзины *(см. Загрузка корзин)* и закройте дверцу.
5. Выберите программу в зависимости от типа посуды и степени ее загрязнения *(см. Таблицу программ)*, нажав кнопки выбора программ.
6. Выберите дополнительные функции мойки* *(см. сбоку).*
7.
7. Запустите цикл кнопкой Пуск/Пауза:
8. По завершении программы на дисплее показывается **Цикл завершен**. Выключите машину при помощи кнопки ВКЛ.-ВЫКЛ., перекройте водопроводный кран и отсоедините штепсельную вилку машины от сетевой розетки.
9. Подождите несколько минут перед тем, как вынуть посуду из машины во избежание ожегов. Выгрузку посуды из машины начинайте с нижней корзины.

⚠ **-В целях энергосбережения в некоторых случаях ПРОСТОЯ машина отключается автоматически.**

⚠ **АВТОМАТИЧЕСКИЕ ПРОГРАММЫ***: некоторые модели посудомоечных машин оснащены специальным сенсором, который производит оценку степени загрязнения посуды и задает наиболее эффективную и экономную программу мойки. La Продолжительность автоматических программ может варьировать в зависимости от оценки этого сенсора.

Изменение текущей программы

В случае ошибочного выбора программы ее можно изменить сразу же после запуска цикла: после запуска цикла для изменения программы мойки выключите машину, нажав на несколько секунд кнопку ВКЛ./ВЫКЛ./Отмена, и вновь включите ее той же кнопкой, вновь выберите нужную программу и дополнительные функции.

Порядок догрузки посуды

Нажмите кнопку Пуск/Пауза, на дисплее показывается **ПАУЗА**. Откройте дверцу машины, обращая внимание на выход пара, и доложите посуду. Нажмите кнопку Пуск/Пауза: цикл возобновиться.

⚠ Если был задан отложенных запуск, по завершении обратного отсчета цикл мойки не запустится, но останется в режиме Пауза.

⚠ При нажатии кнопки Пуск/Пауза для переключения машины в режим паузы, программа прерывается.
На данном этапе нельзя изменить программу.

Случайное прерывание мойки

Если в процессе мойки Вы откроете дверцу машины или внезапно отключится электропитание, программа мойки прервется, и на дисплее появится сообщение «ЗАКРЫТЬ ДВЕРЦУ». Когда дверца машины закроется или вернется электроэнергия, программа возобновится с того момента, в который она была прервана.

*Имеется только в некоторых моделях.

Загрузка моющего средства

Хороший результат мойки зависит также от правильной дозировки моющего средства, излишек которого не улучшает эффективность мойки, а только загрязняет окружающую среду.

В зависимости от степени загрязнения посуды можно настроить дозировку для каждого отдельного случая для жидкого или порошкового моющего средства.
Обычно для нормального загрязнения используется примерно 35 гр (порошкового моющего средства) или 35 мл (жидкого). Если используются таблетки, достаточно одной штуки.

Если посуда несильно загрязнена или была предварительно ополоснута водой, значительно сократите дозу моющего средства.

Для качественной мойки соблюдайте инструкции, приведенные на упаковках с моющими веществами.

За дополнительными разъяснениями просим обращаться в отдел консультаций в Компании производители моющих средств.

Для открывания дозатора моющего средства нажать на устройство открывания "A".

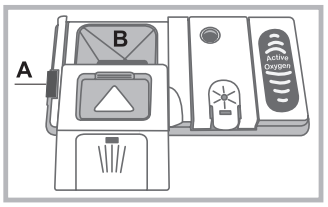

Поместить моющее средство в сухую ячейку "B". Моющее средство в количестве для предварительной мойки, помещается непосредственно в бак.

1. Используйте правильное количество моющего вещества согласно Таблице программ.
В дозаторе B имеется шкала, показывающая максимальный уровень жидкого моющего вещества или порошка для каждого цикла.

2. Удалите остатки моющего средства с краев дозатора и закройте крышку с щелчком.

3. Закройте крышку дозатора, прижав его сверху, вплоть до правильного зацепления запорного устройства.
Дозатор моющего вещества открывается автоматически в нужный момент в зависимости от программы.

Если используются комбинированные моющие средства, рекомендуется использовать функцию TABS, за счет которой программа обеспечивает оптимальный результат мойки и сушки.

⚠ **Используйте только специальные моющие средства для посудомоечных машин.**

НЕ ИСПОЛЬЗУЙТЕ моющие средства для ручного мытья посуды.

Излишек моющего средства может оставить следы от пены по завершении цикла.

Рекомендуется использовать моющее средство в таблетках, только если в Вашей модели имеется дополнительная функция МНОГОФУНКЦИОНАЛЬНЫЕ ТАБЛЕТКИ.

Оптимальные результаты мойки и сушки достигаются только в случае использования моющего средства в порошке, жидкого ополаскивателя и регенерирующей соли.

Программы

RU

⚠ **Количество и типы программ и дополнительных функций варьируют в зависимости от модели посудомоечной машины.**

Рекомендации по выбору программ и дозировке моющего средства	Программа	Программы с сушкой	Опции	Продолжительность программы приводится только в качестве примера
Экологическая мойки с низким энергопотреблением подходит для посуды и кастрюль. 29 гр/мл + 6 гр/мл** – 1 Табл.	1. ЭКОНОМ.РЕЖАВТ.	ДА	Отложенный запуск - Tabs - Дополнительная сушка	3:10’
Очень грязные посуда и кастрюли (не использовать для мойки деликатной посуды). 35 гр/мл - 1 табл.	2. АВТ. ИНТЕНСИВНЫЙ	ДА	Отложенный запуск - Tabs - Дополнительная сушка - Zone wash - Short time	2:30’
Нормально загрязненная посуда и кастрюли. Стандартный ежедневный цикл. 29 гр/мл + 6 гр/мл** – 1 Табл.	3. АВТ. НОРМАЛЬНЫЙ	ДА	Отложенный запуск - Tabs - Дополнительная сушка - Zone wash - Short time	2:00’
Ежедневная посуда в небольшом количестве (4 тарелки + 1 кастрюля + 1 сковорода). 25 гр/мл – 1 Табл.	4. АВТ. КРАТКИЙ	Нет	Отложенный запуск - Tabs	1:00’
Раздельная мойка в двух/трех* корзинах (*имеется только в некоторых моделях): нормальная в верхней и в третьей* корзине для столовых приборов и стаканов, энергичная для кастрюль в нижней корзине. 35 гр/мл – 1 Табл.	5. ДВЕ КОРИЗНЫ (Duo wash)	Да	Отложенный запуск - Tabs - Дополнительная сушка - Short time	2:00’
Экономный короткий цикл для мытья хрупкой посуды, чувствительной к высоким температурам, сразу после еды. (бокалы в верхней корзине + хрупкие тарелки в нижней). 35 гр/мл – 1 Табл.	6. ДЕЛИКАТНЫЙ	Да	Отложенный запуск - Tabs - Дополнительная сушка	1:40’
Экономный короткий цикл для мойки малозагрязненной посуды сразу после еды. (2 тарелки + 2 стакана + 4 столовых прибора + 1 кастрюля + 1 маленькая сковородка) 25 гр/мл - 1 табл.	7. БЫСТРАЯ (Express)	Нет	Отложенный запуск - Tabs	0:30’
Обеспечивает отличный результат, бесшумную работы и сокращает расход. Рекомендуется для использования в ночное время. 35 гр/мл – 1 Табл	8. ТИХИЙ РЕЖИМ (Good Night)	Да	Отложенный запуск - Tabs - Дополнительная сушка	3:30’
Предварительная мойка в ожидании завершения полной загрузки машины после следующей трапезы. Без моющего средства	9. ЗАМАЧИВАНИЕ	Нет	Отложенный запуск	0:12’
Гигиенический цикл для мойки детских бутылочек, гаек и сосок, а также детских тарелочек, чашек, стаканов и столовых приборов. Выполняется только в верхней корзине. 30 гр/мл – 1 Табл	10. ГИГИЕНИЧНЫЙ	Да	Отложенный запуск	1:20’
Дезинфицирующий цикл внутри посудомоечной машины. **Включается только при ПУСТОЙ машине с использованием специальных моющих средств.**	11. АВТ. ЧИСТКА	Нет	Отложенный запуск	0:50’

**** Количество моющего средства для предварительной мойки.**

Специальные программы и Дополнительные функции

Примечания:

оптимальный результат мойки и сушки при выборе программ «Fast/Быстрая" и " Express 30" достигается при соблюдении указанного количества загружаемой посуды.

*Программа Eco, отвечающая требованиям норматива EN-50242, имеет большую продолжительность по сравнению с другими программами, тем не менее эта программа обеспечивает большее энергосбережение и является более экологичной.

Примечание для Испытательных Лабораторий: за более подробной информацией касательно условий сравнительного испытания EN пошлите запрос на адрес: ASSISTENZA_EN_LVS@indesitcompany.com

Дополнительные функции мойки*

Вы можете выбрать, изменить или отменить ДОПОЛНИТЕЛЬНЫЕ ФУНКЦИИ только после выбора программы мойки и до нажатия кнопки Пуск/Пауза.

Могут быть выбраны только функции, совместимые с выбранной программой мойки. Если какая-либо функция несовместима с выбранной программой *(см. Таблицу программ)*, соответствующий индикатор часто мигнет 3 раза.

При выборе дополнительной функции, несовместимой с ранее выбранной другой дополнительной функцией, индикатор этой функции мигает 3 раза и гаснет, в то время как останется включенным индикатор последней выбранной функции.
Для отмены ошибочно выбранной функции вновь нажмите соответствующую кнопку.

Функция Отложенный запуск

Запуск программы может быть отложен на время от 1до 24 часов:
1. Выберите нужную программу мойки и другие дополнительные функции при необходимости; нажмите на стрелки ОТЛОЖЕННЫЙ ЗАПУСК для выбора времени начала цикла. (1 час, 2 часа и т.п.)
2. Подтвердите выбор кнопкой ПУСК/ПАУЗА, начинается обратный отсчет, и на дисплее показывается **Начало через...**
3. По окончании обратного отсчета символ ОТЛОЖЕННОГО ЗАПУСКА гаснет, и цикл мойки запускается.
Для отменты функции ОТЛОЖЕННЫЙ ЗАПУСК нажмите кнопку ОТЛОЖЕННЫЙ ЗАПУСК до тех пор, пока на дисплее не появится надпись OFF.
После запуска цикла нельзя задать Отложенный запуск.

O_3 Функция ACTIVE OXIGEN

Эта функция служит для контроля за неприятными запахами и оптимизирует гигиеническое состояние внутри машины.
Функцию следует использовать между двумя циклами мойки и ТОЛЬКО после загрузки грязной посуды.
Функция ACTIVE OXIGEN активируется длительным нажатием кнопки O_3. Функция активируется на 24 часа или вплоть до запуска программы мойки. Можно доложить посуду в любой момент до полной загрузки машины.

Дополнительная сушка

Для оптимизации сушки посуды нажмите кнопку ДОПОЛНИТЕЛЬНАЯ СУШКА, символ загорится, при повторном нажатии этой кнопки эта функция отключается.
Более высокая температура завершающего ополаскивания и дополнительная сушка позволяют оптимизировать результат сушки.

⚠ Функция ДОПОЛНИТЕЛЬНАЯ СУШКА увеличивает продолжительность программы.

Многофункциональные таблетки (Tabs)

Эта функция позволяет оптимизировать результат мойки и сушки.
В случае использования многофункциональных таблеток нажмите кнопку МНОГОФУНКЦИОНАЛЬНЫЕ ТАБЛЕТКИ, символ загорится; при повторном нажатии этой кнопки данная функция отключается.

⚠ Функция «Многофункциональные таблетки» увеличивает продолжительность программы.

⚠ Использование моющего средства в таблетках рекомендуется, только если имеется такая функция, и не рекомендуется для программ, не предусматривающих использование многофункциональных таблеток.

2 1 Zone Wash (Мойка только в выбранной корзине)

Эта функция позволяет выполнить мойку только в выбранной корзине. Выберите эту программу, нажав кнопку ZONE WASH несколько раз: выбранная корзина загорится, и мойка запустится только в выбранной корзине; еще одно нажатие этой кнопки отключает эту функцию.

Эта функция совместима с программами: **Интенсивная**, и **Стандартная**.
После выбора этой функции и Интенсивной программы запускается мойка POWER ZONE. Этот режим идеально подходит для смешанной посуды с сильным загрязнением, например, для кастрюль, сковородок, тарелок с присохшими остатками пищи или для трудномоющейся посуды (терок, сита для приготовления овощного пюре, сильно грязных столовых приборов). Давление струи усиливается, повышается температура мойки, обеспечивая оптимальный результат мойки самой грязной посуды.

После выбора этой функции и Стндартной программы запускается мойка GREEN ZONE. Этот режим способствует сокращению расхода воды и электроэнергии. Оптимальные результаты мойки и сушки; продолжительность цикла удлиняется.

Следует помнить, что посуда загружается только в выбранную корзину.

Функция Short Time (Короткий цикл)

Данная дополнительная функция позволяет сократить продолжительность основных программ, сохраняя высоким качество мойки и сушки.
После выбора программы нажмите кнопку Short Time. Для отмены этой функции повторно нажмите эту кнопку.

*Имеется только в некоторых моделях.

Ополаскиватель и регенерирующая соль

RU

⚠ **Используйте только специальные моющие средства для посудомоечных машин- Не используйте поваренную или промышленную соль и моющие средства для ручного мытья посуды.**
Следуйте инструкциям, приведенным на упаковке моющего средства.

⚠ Если вы используете многофункциональное моющее средство, ополаскиватель добавлять не нужно, **рекомендуется добавить соль, в особенности, если водопроводная вода жесткая или очень жесткая**. *(Следуйте инструкциям, приведенным на упаковке моющего средства).*

⚠ **Если вы не добавляете ни соли, ни ополаскивателя, индикаторы ОТСУТСТВИЕ СОЛИ* и ОТСУТСТВИЕ ОПОЛАСКИВАТЕЛЯ* будут всегда гореть, что является нормальным.**

Заливка ополаскивателя

Ополаскиватель облегчает сушку посуды, так как вода лучше стекает с ее поверхности, и на посуде таким образом не остается разводов или пятен. Необходимо долить ополаскиватель в дозатор:

- когда на консоли управления загорается индикатор ОТСУТСТВИЕ ОПОЛАСКИВАТЕЛЯ*, остаточное количество ополаскивателя хватит еще на 1-2 цикла;

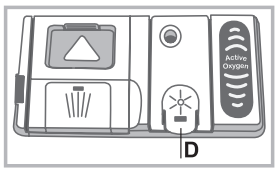

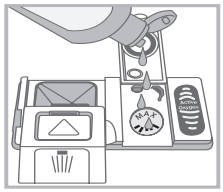

1. Откроейте дозатор **"D"** , нажав на язычок и подняв его на крышке;
2. Осторожно залейте ополаскиватель до максимальной отметки дозатора, избегая его утечки. Если Вы случайно пролили ополаскиватель мимо дозатора, удалите излишек сухой губкой.
3. Закройте крышку с щелчком.

НИКОГДА не заливайте ополаскиватель непосредственно в моечную камеру машины.

Отрегулируйте дозу ополаскивателя

Если Вас не удовлетворяет качество сушки, можно отрегулировать дозу ополаскивателя. Включите посудомоечную машину кнопкой ВКЛ./ВЫКЛ., нажмите кнопку Настройки, при помощи кнопок, показанных стрелками, откройте меню "Дозирование ополаскивателя". Заданная дозировка появится на дисплее *(на фабрике дозирование настроено на 2-ой уровень).*
Выберите нужный уровень; нажмите кнопку напротив ОК для сохранения настройки. Для выхода из меню подождите несколько секунд или нажмите кнопку ESC или отключите машину кнопкой ВКЛ./ВЫКЛ.
Уровень ополаскивателя можно настроить на НОЛЬ. В этом случае ополаскиватель не используется, и индикатор отсутствия ополаскивателя по причине его отсутствия не загорается.
Можно задать максимум 4 уровня в зависимости от модели посудомоечной машины.

- если на посуде остаются белые разводы, отрегулируйте подачу ополаскивателя на меньшее значение (1-2).
- если на посуде остаются капли воды или пятна накипи, отрегулируйте подачу ополаскивателя на более высокое значение (3-4).

Выбор степени жесткости воды

Все посудомоечные машины укомплектованы смягчителем воды, который благодаря специальной регенерирующей соли для посудомоечных машин удаляет известь из воды, использующейся для мытья посуды.

Данная посудомоечная машина может быть настроена таким образом, чтобы сократить загрязнение окружающей среды и оптимизировать качество мытья посуды в зависимости от жесткости воды. Вы можете узнать степень жесткости воды в вашем районе, обратившись в организацию водоснабжения.
Включите посудомоечную машину кнопкой ВКЛ./ВЫКЛ., нажмите кнопку Настройки, при помощи кнопок, показанных стрелками, откройте меню "**Степень жесткости воды**". Заданная степень появится на дисплее *(на фабрике смягчитель воды настроен на 3).*
Кнопками, показанными стрелками, выберите нужную степень *(1-2-3-4-5* см. таблицу степени жесткости воды)* вплоть до 5 степеней. Нажмите кнопку напротив ОК для сохранения настройки
- Для выхода из меню подождите несколько секунд или нажмите кнопку ESC или отключите машину кнопкой ВКЛ./ВЫКЛ.
Если Вы пользуетесь многофункциональными таблетками, бачок с регенерирующей солью должен быть в любом случае заполнен.

Таблица жесткости воды				**Средняя автономность** бачок для соли**
уровень	**°dH**	**°fH**	**mmol/l**	**месяцы**
1	**0 - 6**	**0 - 10**	**0 - 1**	7 месяцев
2	**6 - 11**	**11 - 20**	**1,1 - 2**	5 месяцев
3	**12 - 17**	**21 - 30**	**2,1 - 3**	3 месяца
4	**17 - 34**	**31 - 60**	**3,1 - 6**	2 месяца
5*	**34 - 50**	**61 - 90**	**6,1 - 9**	2/3 недели

От 0°f да 10°f рекомендуется не использовать соль.
* при установке 5, продолжительность цикла может увеличиться.
** 1 цикл в день.

(°dH = жесткость в немецких градусах - °fH = жесткость во французских градусах - ммол/л = милимоль/литр)

Загрузка регенерирующей соли

Для хорошего результата мойки необходимо проверять, чтобы бачок соли никогда не был пуст.
Регенерирующая соль удаляет из воды известь, которая в противном случае остается на посуде.
Бачок соли расположен в нижней части посудомоечной машины *(см. Описание)* и заполняется:

- когда зеленый поплавок* не виден через крышку бачка с регенерирующей солью;
- когда на консоли управления/дисплее загорается индикатор/символ ОТСУТСТВИЕ СОЛИ*;

1. Выньте нижнюю корзину и отвинтите крышку бачка против часовой стрелки.
2. Только для первого использования: заполните бачок водой до краев.
3. Вставьте воронку* (см. схему) и засыпьте в емкость соль до краев (примерно 1 кг); выход воды из емкости является нормальным.
4. Выньте воронку*, удалите остатки соли с краев отверстия; ополосните пробку под струей воды перед ее закручиванием на место, переверните ее, сливая воды из четырех прорезей, звездообразно расположенных в нижней части пробки. (пробка с зеленым поплавком*)

Рекомендуется производить эту операцию при каждой засыпке соли.
Плотно закройте крышку, для того чтобы во время мойки в емкость не попадало моющее средство (может быть непоправимо повреждено устройство смягчения воды).

⚠ При необходимости загрузите соль перед циклом мойки, таким образом, соляной раствор, вылившийся через край бачка, удалится.

*Имеется только в некоторых моделях.

Техническое обслуживание и уход

RU

Отключение воды и электрического тока

- Перекрывайте водопроводный кран после каждой мойки во избежание опасности утечек.
- Выньте штепсельную вилку машины из электророзетки перед началом чистки и технического обслуживания.

Чистка посудомоечной машины

- Для чистки наружных поверхностей и панели управления машины используйте мягкую тряпку, смоченную водой. Не используйте растворители или абразивные чистящие средства.
- Возможные пятна внутри камеры мойки можно удалить при помощи тряпки, смоченной в водой с небольшим количеством уксуса.

Средства против неприятных запахов

- Всегда оставляйте дверцу машины полу-прикрытой во избежание застоя влажности.
- Регулярно прочищайте периметральные уплотнения дверцы и дозаторов моющего средства при помощи влажной губки. Таким образом удаляются остатки пищи – основной причины образвания неприятных запахов.

Чистка оросителей

Остатки пищи могут прилипнуть к лопастям оросителей и засорить отверстия, из которых выходит вода: время от времени следует проверять оросители и прочищать их неметаллической щеткой.
Оба оросителя являются съемными.

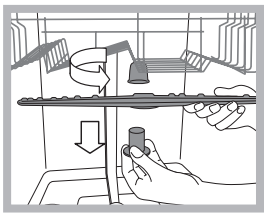

Для съема верхнего оросителя необходимо отвинтить против часовой стртелки пластмассовую гайку. Верхний ороситель устанавливается отверстиями вверх.

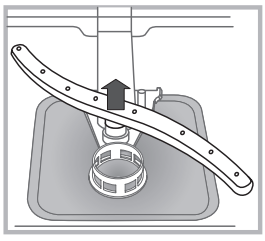

Для съема нижнего оросителя нажмите на шпонки с боков и потяните его вверх.

Очистка водного фильтра*

Если водопровод новый или если он долгое время не использовался, перед подсоединением дайте воде стечь до тех пор, пока она не станет прозрачной. Несоблюдение этого условия может привести к засорению фильтра и к повреждению посудомоечной машины.

⚠ Периодически очищайте водный фильтр, расположенный на выходе крана.
- Перекройте водопроводный кран.
- Открутите края трубы загрузки воды, снимите фильтр и аккуратно промойте его под струей воды.
- Снова вставьте фильтр и закрепите трубу.

Чистка фильтров

Фильтрующий узел состоит из трех фильтров, которе служат для очистки воды для мойки от остатков пищи и возвращают воду в циркуляцию: для хороших результатов мойки необходимо прочищать фильтры.

⚠ Регулярно прочищайте фильтры.

⚠ Запрещается пользоваться посудомоечной машиной без фильтров или с незакрепленным фильтром.

• После нескольких циклов мойки проверьте фильтрующий узел и при необходимости тщательно промойте его под струей воды при помощи неметаллической щетки, следуя приведенным ниже инструкциям:
1. поверните против часовой стрелки цилиндрический фильтр C и выньте его (схема 1).
2. Выньте стакан фильтр B, слегка нажав на боковые выступы (Схема 2);
3. Выньте плоский фильтр из нержавеющей стали A (схема 3).
4. Проверка отстойника и удаление возможных остатков пищи. **НИКОГДА НЕ СНИМАЙТЕ** крышку насоса (деталь черного цвета) (*рис. 4*).

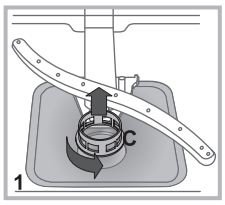

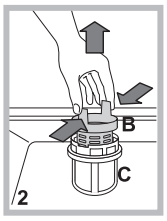

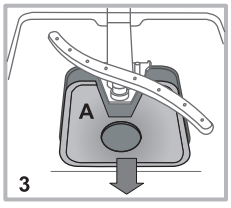

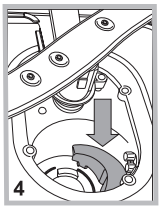

После чистки фильтров точно установите фильтрующий узел на свое место, что является важным для исправной работы посудомоечной машины.

Длительный простой машины

- Отсоедините машину от сети электропитания и перекройте водопроводный кран.
- Оставьте дверцу машины полу-прикрытой.
- После длительного простоя машины произведите один холостой цикл мойки.

* Имеется только в некоторых моделях

Неисправности и методы их устранения

RU

В случае обнаружения аномалий в работе изделия проверьте следующие пункты перед тем, как обратиться в Сервис технического обслуживания.

Неисправности:	Возможные причины / Методы устранения:
Посудомоечная машина не запускается или не реагирует на команды	• Выключите машину кнопкой ВКЛ./ВЫКЛ., вновь включите ее примерно через одну минуту и вновь задайте программу. • Проверьте, хорошо ли штепсельная вилка вставлена в сетевую розетку. • Дверца машины плохо закрыта.
Дверца не закрывается	• Защелкнулся замок; энергично толкните дверцу вплоть до щелчка.
Посудомоечная машина не сливает воду.	• Программа еще не завершилась. • Сливной шланг согнут (см. Установка). • Засорился слив в раковине. • Фильтр засорен остатками пищи.
Шумная работа посудомоечной машины.	• Посуда бьется друг о друга или о лопасти оросителей. • Чрезмерное пенообразование: неправильная дозировка или непригодное моющее средство для посудомоечной машины. (см. Запуск и эксплуатация).
На посуде и стаканах остается беловатый или известковый налет.	• Отсутствует регенерирующая соль или регуляция ее расхода не соответствует степени жесткости воды (см. Ополаскиватель и соль). • Крышка бачка соли плохо закрыта. • Закончился ополаскиватель, или его дозировка недостаточна.
На посуде и стаканах остаются голубоватые разводы или налеты.	• Чрезмерная дозировка ополаскивателя.
Посуда плохо высушена.	• Была выбрана программа мойки без сушки. • Закончился ополаскиватель или настроена недостаточная его дозировка (см. Ополаскиватель и соль). • Неправильно настроен расход ополаскивателя. • Посуда с тефлоновым покрытием или из пластика.
Посуда плохо вымыта.	• Корзины перегружены (см. Загрузка корзин). • Посуда плохо расположена в корзинах. • Посуда препятствует вращению лопастей оросителей. • Выбрана неэффективная программа мойки (см. Программы). • Чрезмерное пенообразование: неправильная дозировка или непригодное моющее средство для посудомоечной машины. (см. Запуск и эксплуатация). • Крышка ополаскивателя плохо закрыта. • Фильтр засорен (см. Техническое обслуживание и уход). • Отсутствует регенерирующая соль (см. Ополаскиватель и соль).
Посудомоечная машина не заливает воду - Сигнализация закрытого крана. ((раздаются короткие звуковые сигналы))* (мигает индикатор ВКЛ./ВЫКЛ., загорается символ "**Кран перекрыт**", и на дисплее появляется сообщение: **Нет воды**. Открыть кран, через несколько секунд показывается **F 06**).	• В водопроводе нет воды. • Водопроводный шланг согнут (см. Монтаж). • Откройте водопроводный кран, и машина запустится через несколько минут. • Машина заблокировалась, так как после звуковой сигнализации не было произведено никаких действий. Выключите машину кнопкой ВКЛ./ВЫКЛ., откройте водопроводный кран и через несколько секунд вновь включите машину при помощи той же кнопки. Перепрограммируйте машину и вновь запустите цикл.
Сигнализация сливного шланга воды / Засорен фильтр подачи воды. (мигает индикатор ВКЛ./ВЫКЛ., загорается символ "**Фильтр**", и на дисплее появляется сообщение **F 07**)	• Выключите машину при помощи кнопки ВКЛ./ВЫКЛ. Закройте водопроводный кран во избежание затопления, отсоедините штепсельную вилку машины от сетевой розетки. Проверьте, не засорен ли фильтр подачи воды нечистотами. (см. раздел «Техническое обслуживание и уход»)

* Имеется только в некоторых моделях.

Сервисное обслуживание

Мы заботимся о своих покупателях и стараемся сделать сервисное обслуживание наиболее качественным. Мы постоянно совершенствуем наши продукты, чтобы сделать Ваше общение с техникой простым и приятным.

Уход за техникой

Продлите срок эксплуатации и снизьте вероятность поломки техники.

Воспользуйтесь профессиональными средствами для ухода за техникой от Indesit Professional для наиболее простого, эффективного и легкого ухода за Вашей бытовой техникой.

Продукты Indesit Professional производятся в Италии с соблюдением высоких европейских стандартов в области качества, экологии и безопасности использования и созданы с учетом многолетнего опыта производителя техники. Узнайте подробнее на сайте **www.hotpoint-ariston.ru** в разделе «Сервис» и спрашивайте в магазинах Вашего города.

Авторизованные сервисные центры

Чтобы быть ближе к нашим потребителям, мы создали широкую сервисную сеть, особенностью которой является высокая подготовка, профессионализм и честность сервисных мастеров. На сегодняшний день она насчитывает около 350 сервисных центров на территории России и СНГ.

Их контакты Вы можете найти в сервисном сертификате и на сайте **www.hotpoint-ariston.ru** в разделе «Сервис».

Если вам надо обратиться в сервисный центр:

Внимание! При ремонте требуйте использования оригинальных запасных частей.

Перед тем как обратиться в Сервис Технического обслуживания:
• Проверьте, можно ли устранить неисправность самостоятельно (см. Неисправности и методы их устранения).
• Вновь запустите программу для проверки исправности машины.
• В противном случае обратитесь в уполномоченный Сервис Технического обслуживания.

⚠ Никогда не обращайтесь к неуполномоченным техникам.

При обращении в Сервия Технического обслуживания сообщите:
• характер неисправности
• модель изделия (Мод.)
• серийный номер (“S/N”)
Эти данные вы найдете на паспортной табличке, расположенной на изделии
(см. Описание изделия).

Другую полезную информацию и новости Вы можете найти на сайте **www.hotpoint-ariston.ru** в разделе «Сервис»

Пайдалану нұсқаулығы

ЫДЫС ЖУУ МАШИНАСЫ

KZ

Қазақша, 42

LFD 11M121

Мазмұны

Сақтық шаралары мен кеңес, 43
Жалпы қауіпсіздік
Қоқысқа тастау
Қуатты үнемдеу және қоршаған ортаны құрметтеу

Орнату, 44-45-46
Орнату және түзулеу
Су мен токты қосу
Техникалық деректері
Бірінші жуу циклына қатысты кеңес
Құрылғыны алғаш рет қосу
ПАРАМЕТРЛЕР
Тілді таңдау
Экодизайн талабы

Құрылғы сипаттамасы, 47
Жалпы шолу
Басқару тақтасы

Тартпаларды жүктеу, 48-49
Төменгі тартпа
Ыдыс-аяқ себеті
Жоғарғы тартпа
Жоғарғы тартпаны реттеу

Қосу және пайдалану, 50
Ыдыс жуу машинасын іске қосу
Жуғыш затты өлшеу

Жуу циклдары, 51
Жуу циклдарының кестесі
Экодизайн талабы

Арнайы жуу циклдары мен опциялары, 52

Шаюға көмекші зат және тазаланған тұз, 53
Шаюға көмекші затты өлшеу
Тазаланған тұзды өлшеу

Күтім көрсету және техникалық қызмет көрсету, 54
Су мен токты өшіру
Ыдыс жуу машинасын тазалау
Жағымсыз иістердің алдын алу
Тозаңдатқыш өзекшелерді тазалау
Судың кіріс сүзгісін тазалау
Сүзгілерді тазалау
Машинаны ұзақ уақыт пайдаланбауға қалдыру

Ақаулықтарды жою, 55

көмек, 56

Сақтық шаралары мен кеңес

⚠ Бұл құрылғы ағымдағы халықаралық қауіпсіздік стандарттарына сай құрылған және өндірілген. Төмендегі ақпарат қауіпсіздік мақсатында берілген, сондықтан оны мұқият оқып шығу қажет.

Бұл нұсқаулықты кейін қарау үшін жоғалып қалмайтындай бір жерге сақтап қойыңыз. Құрылғы сатылса, тегін берілсе немесе жылжытылса, нұсқаулық машинамен бірге болатынын қамтамасыз етіңіз.

Осы нұсқаулықты мұқият оқып шығыңыз: оның ішінде орнату, пайдалану және қауіпсіздік туралы ақпарат бар.

Бұл құрылғы үйде немесе соған ұқсас жағдайда қолдануға арналған, мысалы:
- дүкендердегі, кеңселердегі және басқа жұмыс орындарындағы қызметкерлердің ас бөлмесінде;
- фермадағы үйлер;
- қонақ үйлеріндегі, мотельдердегі және басқа да қонақ күту орындарындағы қонақтардың пайдалануы үшін;
- кіші қонақ үйлерінде.

Жалпы қауіпсіздік

- Қауіпсіздігіне жауапты адам құрылғыны қолдану бойынша кеңес не нұсқау бермеген жағдайда физикалық, сезімталдық және психикалық қабілеттері төмен адамдар (оның ішінде балалар), тәжірибесіз немесе өнімнен хабары жоқ кез келген адам құрылғыны қолданбауы тиіс.
- Құрылғымен ойнауға мүмкіндік бермейтін ересек адам балаларды әрдайым бақылауы тиіс.
- Құрылғы үйде қолдануға арналған, оны коммерциялық немесе өндірістік тұрғыда қолдануға болмайды.
- Құрылғы үйдегі ыдыс-аяқты осы нұсқаулықтағы нұсқауларға сәйкес жуу үшін ересек адамдармен қолданылуға арналған.
- Жабық жер болса да, құрылғыны сыртта қолданбау қажет. Құрылғыны жауын мен найзағай астында қалдыру өте қауіпті
- Жалаң аяқ болған кезде құрылғыға тимеңіз.
- Құрылғыны токтан ажыратқан кезде, розеткадан әрдайым айырынан ұстап тартыңыз. Кабелінен ұстап тартпаңыз.
- Құрылғыны тазаламас немесе оған қызмет көрсетпес бұрын су шүмегін жабу және айырды розеткадан ағыту керек.
- Құрылғы бұзылып қалса, ешбір жағдайда өз бетіңізбен жөндеу мақсатында ішкі бөліктерге тиюші болмаңыз.
- Құрылғының ашық есігіне сүйенбеңіз немесе оған отырмаңыз: бұл құрылғыны аударып түсуі мүмкін.
- Есікті ашық қалдырып кетуге болмайды, себебі ол қауіпті кедергі болып табылады.
- Жуғыш зат пен шаюға көмекші затты балалардан аулақ ұстаңыз.
- Орама материалын бала ойыншығы ретінде қолдануға болмайды.

Қоқысқа тастау

- Орама материалын қоқысқа тастау: ораманың қайта пайдаланылуы мүмкін болатындай жергілікті заңды қадағалаңыз.
- Қоқыс электр және электрондық жабдыққа (**WEEE**) қатысты 2012/19/EC Еуропалық директива үй құрылғылары әдеттегі қала қоқысына тасталмауын мәлімдейді. Қоршаған орта мен халық денсаулығына тиетін зиянның алдын ала отырып, машина ішіндегі материалдарды қайта пайдалану мен өңдеу дәрежесін оңтайландыру мақсатында жарамсыз құрылғылар бөлек жиналуы керек. Барлық өнімдердегі сызылған қоқыс жәшігі белгісі өнім иелерінің бөлектелген қоқыс жинауға қатысты міндетін еске салады.
  Үй құрылғыларын тиісті түрде қоқысқа тастау туралы қосымша ақпарат алу үшін ие адамдар тиісті мекемеге немесе жергілікті құрылғы сатушысына хабарласуы мүмкін.

Қуатты үнемдеу және қоршаған ортаны құрметтеу

Су мен қуатты үнемдеу

- Ыдыс жуу машинасы толған кезде ғана жуу циклын бастаңыз. Ыдыс жуу машинасының толуын күту барысында жағымсыз иістердің алдын алу үшін Суға салып қою циклын қолданыңыз *(«Жуу циклдары» бөлімін қараңыз)*.
- Жуу циклдарының кестесін пайдалана отырып, ыдыс-аяқ түріне және ластану дәрежесіне қолайлы жуу циклын таңдаңыз:
  - орташа ластанған ыдыстар үшін Эко жуу циклын пайдаланыңыз, ол қуат пен судың төмен деңгейі қолданылатынын қамтамасыз етеді.
  - Жүктеме әдеттегіден аз болса, Жартылай жүктеу опциясын* *қосыңыз («Қосу және пайдалану» бөлімін қараңыз).*
- Егер ток жеткізу келісім-шартында токты үнемдеуге арналған уақыт аралықтары болса, төмен баға қолданылатын кезде жуу циклдарын орындаңыз. Кешіктіріп бастау түймесі **(«Қосу және пайдалану» бөлімін қараңыз)* жуу циклдарын тиісті түрде ұйымдастыруға көмектеседі.

Фосфат пен хлорды қамтымайтын, құрамында ферменттері бар жуғыш заттар

- Фосфаттарды немесе хлорды қамтымайтын жуғыш заттарды пайдаланған жөн, себебі бұл өнімдер қоршаған ортаға зиянды.
- Ферменттер 50°C шамасындағы температураларда ең тиімді түрде әрекет етеді. Сондықтан, қалыпты 65°C жуу циклындағыдай нәтижеге қол жеткізу үшін ферменттер қамтитын жуғыш заттарды температурасы төмен жуу циклдарында қолдануға болады.
- Жуғыш зат ысырап болмауы үшін өндірушінің кеңестеріне, су қаттылығы, ластану деңгейі және жуылатын ыдыс-аяқ мөлшеріне байланысты өнімді тиісті мөлшерлерде пайдаланыңыз. Биологиялық түрде ыдырайтын болса да, табиғаттың тепетеңдігіне әсер етуі мүмкін заттарды қамтиды.

* Тек кейбір үлгілерде бар.

Орнату

KZ

⚠ Құрылғыны жылжыту керек болса, оны тік ұстаңыз; аса қажет болса, оны артқа қарай еңкейтуге болады.

Орнату және түзулеу

1. Құрылғыны барлық орамасынан босатыңыз және ол тасымалдау кезінде зақымдалмағанын тексеріңіз. Ол зақымдалған болса, сатушыға хабарласыңыз және орнату үдерісін тоқтатыңыз.

2. Ыдыс жуу машинасының жандары немесе артқы панелі жақындағы шкафтармен немесе қабырғамен тиетіндей реттеңіз. Бұл құрылғыны тіпті бір үстелдің үстіңгі тақтайының астына да кіргізуге болады* *(Орнату бойынша нұсқаулық парағын қараңыз).*

3. Ыдыс жуу машинасын тегіс әрі қалыпты еденге орналастырыңыз. Еден тегіс болмаса, құрылғының алдыңғы аяқтарын реттеп, оны көлденең қалыпқа жеткізу керек. Құрылғы дұрыс түзуленсе, ол қалыпты болады және жұмыс істеп тұрған кезде жылжу немесе діріл мен шуыл шығару мүмкіндігі аз болады.

4*. Артқы аяқтың биіктігін реттеу үшін ыдыс жуу машинасының құрылғының алдыңғы жағындағы төменгі орта бөлігінде 8 мм тесігі бар алты бұрышты гайка кілтін (қызыл түсті) бұраңыз. Сағат тілі бағытымен бұрсаңыз биіктік артады, ал сағат тіліне қарсы бағытта бұрсаңыз, биіктік азаяды *(осы құжаттамада берілген Ендіру нұсқаулығын қараңыз.)*

Су мен токты қосу

⚠ Су мен токты тек білікті маман қосуы тиіс.

⚠ Ыдыс жуу машинасы су түтіктерінің немесе ток сымдарының үстінде тұрмауы керек.

⚠ Құрылғыны су жеткізу желісіне жаңа түтіктермен қосу қажет.
Ескі түтіктерді қолданбаңыз.

Судың кіріс және шығыс түтіктерін, сондай-ақ, ток сымын ең жақсы орнатуға қол жеткізу үшін құрылғының оң немесе сол жағынан өткізуге болады.

Судың кіріс түтігін жалғау

- Қолайлы суық суды жалғау нүктесіне: түтікті жалғамас бұрын, судағы қалдықтар құрылғыны бітеп тастамауы үшін, су тап-таза болғанша, оны ағызып алыңыз; бұл әрекетті орындағаннан кейін, кіріс түтігін шүмекке ¾ газдық бұранда қосылымымен мықтап бұраңыз.
- Қолайлы ыстық суды жалғау нүктесіне: температурасы 60°C-тан аспаса, ыдыс жуу машинасына желіден ыстық су беруге болады (радиаторлары бар орталық жылыту жүйеңіз болса).

⚠ Суық суды қосуда айтылғандай, түтікті шүмекке бұраңыз.

⚠ Кіріс түтігінің ұзындығы жеткіліксіз болса, мамандырылған дүкенге немесе куәландырылған маманға хабарласыңыз (*«Көмек» бөлімін қараңыз.)*

⚠ Судың қысымы Техникалық деректер кестесінде көрсетілген мәндер аралығында болуы тиіс *(қасындағы ақпаратты қараңыз.)*

Түтікті майыстыруға немесе оған қысым салуға болмайды.

Судың шығыс түтігін жалғау

Шығыс түтігін (майыстырмай) диаметрі ең азында 4 см болатын су ағызу түтігіне жалғаңыз.
Шығыс түтігі еденнен немесе ыдыс жуу машинасы тұрған беттен 40-80 см аралығында болуы тиіс (A).

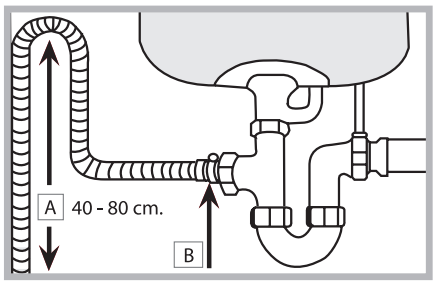

Судың шығыс түтігін шұңғылшаның ағызу түтігіне қоспас бұрын, пластикалық тығынды алып тастаңыз (B).

Су алып кетуден қорғау

Су алып кетуіне жол бермеу үшін, ыдыс жуу машинасы:
- қалыпсыз жағдайларда немесе құрылғының ішінен су ағып кеткен кезде су көзін бұғаттайтын арнайы жүйемен жабдықталған.
Сондай-ақ, кейбір үлгілер **New Acqua Stop*** деп аталатын қосымша қауіпсіздік құралымен жабдықталған, ол тіпті кіріс түтігінің жыртылып кеткенінде де су алып кетуден қорғайды.

ЕСКЕРТУ: ҚАУІПТІ КЕРНЕУ!

Судың кіріс түтігін ешбір жағдайда қиюшы болмаңыз, себебі онда ток өтетін электр бөліктер бар.

Токқа жалғау

Айырды розеткаға қоспас бұрын, мына жағдайларға көз жеткізіңіз:
- Розетка жерге тұйықталған және ағымдағы ережелерге сәйкес келеді.
- розетка құрылғының ең көп қуатына шыдай алады. Бұл мән есіктің ішкі жағында орналасқан деректер тілімшесінде көрсетілген (
(«Құрылғы сипаттамасы» бөлімін қараңыз);
- Ток желісінің кернеуі деректер тілімшесінде көрсетілген мәндер ауқымында жатыр.
- Розетка құрылғының штепсельдік ұшына сәйкес келеді. Олай болмаса, куәландырылған маманды шақыртып, айырды ауыстырыңыз (*«Көмек» бөлімін қараңыз*); ұзарту кабельдерін немесе бірнеше розетканы қолданбаңыз.

⚠ Құрылғы орнатылғаннан кейін, ток сымы мен розеткаға оңай қол жеткізу мүмкін болуы тиіс.

⚠ Сымды майыстыруға немесе оған қысым салуға болмайды.

⚠ Ток сымы зақымдалса, барлық ықтимал қатерлерден сақтану үшін оны өндіруші немесе оның Техникалық көмек көрсету қызметі ауыстыруы керек *(«Көмек» бөлімін қараңыз.)*

* Тек кейбір үлгілерде бар.

Конденсациядан қорғайтын лента*
Ыдыс жуу машинасын орнатқаннан кейін, есікті ашып, түзілуі мүмкін конденсациядан қорғау үшін желімді мөлдір лентаны ағаш тартпаның астына жабыстырыңыз.

Бірінші жуу циклына қатысты кеңес

Құрылғы орнатылғаннан кейін, бірінші жуу циклын іске қоспас бұрын, тұз диспенсерін сумен толық толтырыңыз да, содан кейін ғана оған шамамен 1 кг тұз қосыңыз (*«Шаюға көмекші зат және тұз» деп аталатын тарауды қараңыз*). Су асып төгілуі мүмкін: бұл қалыпты жағдай және проблема емес. Су қаттылығының мәнін таңдаңыз (*«Шаюға көмекші зат және тұз» деп аталатын тарауды қараңыз*). - Тұз машинаға құйылғаннан кейін, ТҰЗ АЗ индикатор шамы* сөнеді.

⚠ Тұз контейнері толтырылмаса, нәтижесінде су жұмсартқышы мен жылыту бөлігі зақымдалуы мүмкін.

Басқару тақтасы «Сенсорлық басқару» жүйесімен жабдықталған; пәрменді іске қосу үшін таңбаларды саусағыңызбен жай басыңыз.

Құрылғыда пайдаланушыға пәрмен қолданылғанын білдіруге арналған сигнал/үндер жиыны бар *(ыдысы жуу машинасының үлгісіне байланысты)*: қосу, цикл соңы, т.б.

Басқару тақтасындағы/дисплейдегі таңбалардың/индикатор шамдарының/диодтардың түсі әр түрлі және жыпылықтай немесе тұрақты жарығы болуы мүмкін *(ыдыс жуу машинасының үлгісіне байланысты)*.

Дисплейде жуу циклының түрі, кептіру/жуу циклының кезеңі, қалған уақыт, температура және т.б. қатысты пайдалы ақпарат беріледі.

Құрылғыны алғаш рет қосу

ПАРАМЕТРЛЕР түймесі

Бұл түйменің көмегімен төмендегілерді таңдау мүмкін:
логотип дисплейі, сигнал/үндер жиынының дыбыс деңгейі, тіл таңдау, шаюға көмекші зат мөлшерін реттеу, су қаттылығын реттеу, басқару тақтасын құлыптау.

Тілді таңдау

ҚОСУ/ӨШІРУ түймесімен құрылғыны қосыңыз да, сұр түсті көрсеткілердің жанындағы түймелердің көмегімен қажетті тілді таңдаңыз *(әдепкі тіл – ағылшын.)*
Таңдауды растау үшін ОК түймесін басыңыз.
Шығу үшін ESC түймесін басыңыз немесе бірнеше секунд күтіңіз.

Балалардан қорғауға арналған қауіпсіздік құлпы

Ыдыс жуу машинасы қосылған кезде немесе цикл орындалып жатқан кезде «Құлыптау» түймесінің көмегімен басқару тақтасының құлпын іске қосуға болады. Функцияны ажырату үшін қайтадан басыңыз.
Мәзірге қол жеткізу үшін ПАРАМЕТРЛЕР түймесін қолданыңыз.
Басқару тақтасының құлпын цикл басталғаннан бері 10/30 секундтан кейін автоматты түрде іске қосуға болады.

ЭКОДИЗАЙН ТАЛАБЫ

ЭКО жуу циклы – қуат белгісіндегі деректер нұсқап тұрған стандартты цикл. Оны ластану дәрежесі орташа ыдыс-аяқты жуу үшін қолдануға болады және осы ыдыс-аяқ түріне қуат пен суды ең тиімді түрде жұмсайды.
Тұтынуды одан әрі азайту үшін ыдыс жуу машинасын тек толтырып жұмыс істетіңіз.
Күту күйіндегі тұтынуы: Қосылып тұру режиміндегі тұтынуы: 5 Вт - Жуу өшірулі режиміндегі тұтынуы: 0,5 Вт

Негізгі циклдарға арналған тұтыну деректерінің кестесі

	Стандартты шарттар*			Пайдаланушы шарттары**		
	Қуат тұтыну (кВт/цикл)	Су тұтыну (л/цикл)	Мерзім (мин/цикл)	Қуат тұтыну (кВт-сағ/цикл)	Су тұтыну (л/цикл)	Мерзім (мин/цикл)
ҚАРҚЫНДЫ	1,50	15	150	1,30	14	135
ҚАЛЫПТЫ	1,20	15	120	1,05	14	110

*Цикл деректері EN 50242 Еуропалық стандартқа сәйкес, зертханада алынған мәндерді көрсетеді.
** Деректер құрылғыны пайдаланушының ыдыс-аяқтарымен жүктеп, жұмыс істету арқылы жазылған мәндерден алынған.

KZ

Құрал:	Ыдыс жуу машинасы
Сауда атауы	Hotpoint ARISTON
Өндірушінің сауда белгісі	
Үлгі	LFD 11M121
Дайындаған	Indesit Company
Өндірілген елі	Польшада жасалған
Сыйымдылығы	14 дастархан жабдығы
Өлшемдері	Ені 60 см Биіктігі 85 см Тереңдігі 60 см
Ток желісіндегі кернеудің немесе кернеулер ауқымының номиналды мәні	220-240 В ~
Электр токтың стандартты түрі немесе айнымалы токтың номиналды жиілігі	50 Гц
Су қысымы	0,05-1 МПа (0,5-10 бар) 7,25-145 фунт/шаршы дюйм
Сақтандырғыш	Жабдықтың техникалық деректер кестесін қараңыз
Жуу сыныбы	A
Кептіру сыныбы	A
Қуат тұтыну сыныбы	A
Электр ток тұтынуы	0,93 кВт/сағат
Стандартты жуу циклының су тұтынуы	9 литр
Электр токтан қорғау сыныбы	I қорғау сыныбы
IPX0 Қарастырылудағы құрал бойынша сәйкестік куәліктері туралы қосымша ақпарат немесе сәйкестік куәлігінің көшірмесі қажет болса, cert.rus@indesit.com электрондық пошта мекенжайына сұрау жіберуіңізге болады.	Жабдық төмендегі Еуропа экономикалық қауымдастығының директиваларына сәйкес келеді: - 2006/95/EC (“төмен кернеу”) - 2004/108/EC (“электр магниттік үйлесімділік”) - 2009/125/EC (“Comm. Reg. 1016/2010”) (Экодизайн) - 97/17/EC (Белгілеу) - 2012/19/EU («Қоқыс электр және электрондық жабдық») **«Орама мен оның бөлшектері тағамға тимеуі тиіс»**
Осы құралдың өндірілген күнін штрих-кодта көрсетілген сериялық нөмірден табуға болады (S/N XXXXXXXXX * XXXXXXXXXXX), яғни:	- Сериялық нөмірдегі 1-сан жылдың соңғы санын білдіреді. - Сериялық нөмірдегі 2- және 3-сан айдың реттік нөмірін білдіреді. - Сериялық нөмірдегі 4- және 5-сан айтылған ай мен жылдың күнін білдіреді.

Өндіруші:	Indesit Company S.p.A.
	Viale A. Merloni 47, 60044 Fabriano (AN), Италия
Импорттаушы:	OOO Indesit RUS
Сұрақтарыңыз бар болса, мына мекенжайға хабарласыңыз (Ресейде):	01.01.2011 күніне дейін: Павильон 46, ВВЦ, проспект Мира, 129223 Мәскеу, Ресей 01.01.2011 күнінен кейін: корпус 1, 12-үй, Двинцев көшесі, 127018 Мәскеу, Ресей

Құрылғы сипаттамасы

KZ

Жалпы шолу

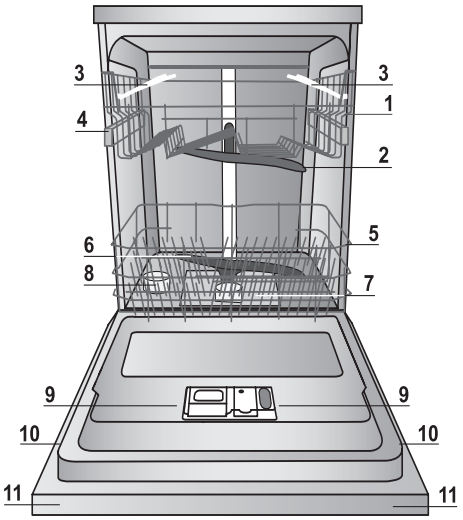

1. Жоғарғы тартпа
2. Жоғарғы тозаңдатқыш өзекше
3. Қайырмалы диспенсерлер
4. Жоғарғы тартпаның биіктігін реттеу
5. Төменгі тартпа
6. Төменгі тозаңдатқыш өзекше
7. Жуу сүзгісі
8. Тұз диспенсері
9. Жуғыш зат диспенсері, шаюға көмекші зат диспенсері және озон құралы*
10. Деректер тілімшесі
11. Басқару панелі***

Басқару тақтасы

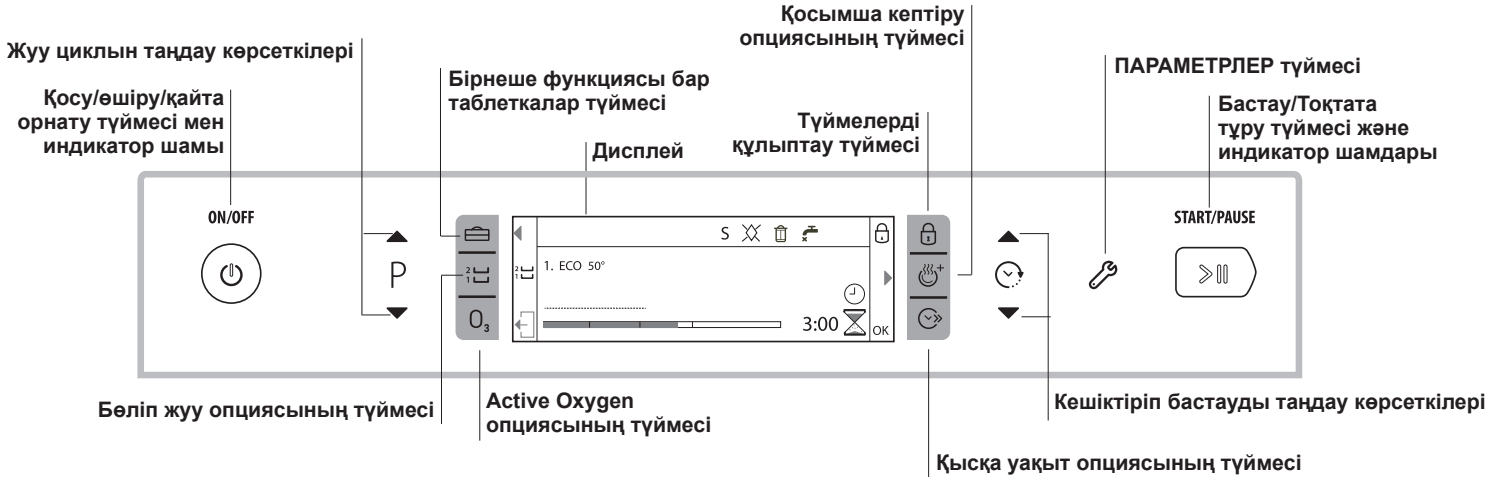

Дисплей

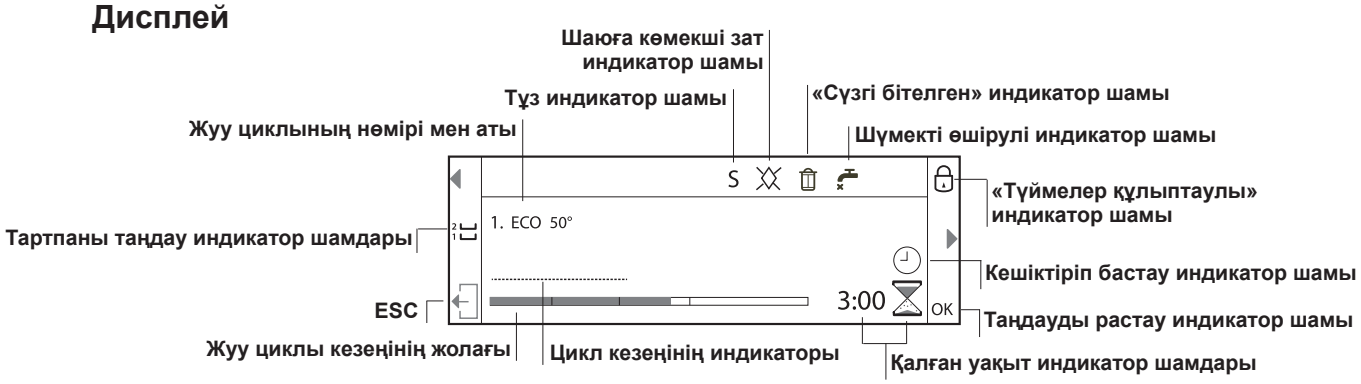

*** Тек толығымен ішке салынатын үлгілерде * Тек кейбір үлгілерде бар.

Ыдыс жуу машинасының үлгісіне байланысты жуу циклдарының саны мен түрі және опциялар әртүрлі болуы мүмкін.

Тартпаларды жүктеу

KZ

Кеңестер

Тартпаларды жүктемес бұрын, ыдыс-аяқтан барлық тамақ қалдықтарын тазалаңыз және стақандар мен ыдыстардан сұйықтықтарды төгіңіз. **Ағын су астында алдын ала шаюдың қажеті жоқ.**

Ыдыс-аяқ мықтап орнында ұсталып тұратындай және құлап кетпейтіндей орналастырыңыз; және ыдыстарды ауызын төмен қаратып, дөңес бөліктерін еңкейтіп қойыңыз, сонда су барлық беттерге тиіп, еркін түрде ағады.

Қақпақтар, тұтқалар, науалар және табалар тозаңдатқыш өзекшелердің бұрылуына кедергі келтірмейтініне көз жеткізіңіз. Кіші заттарды ыдыс-аяқ себетіне қойыңыз.

Пластмасса ыдыстар мен жабыспайтын табаларда су тамшылары көбірек қалатындықтан, олар керамикалық немесе тот баспайтын болаттан жасалған ыдыстарға қарағанда сондай жақсы кеппейді.

Пластмассадан жасалған ыдыстар сияқты жеңіл заттарды жоғарғы тартпаға қойып, жылжымайтындай орналастырылуы тиіс.

Құрылғыны жүктегеннен кейін, тозаңдатқыш өзекшелер еркін жылжи алатынына көз жеткізіңіз.

Төменгі тартпа

Төменгі тартпаға кастрөлдерді, қақпақтарды, тәрелкелерді, салат ыдыстарын және т.б. салуға болады. Үлкен тәрелкелер мен қақпақтарды тартпаның шет жақтарына қойған жөн.

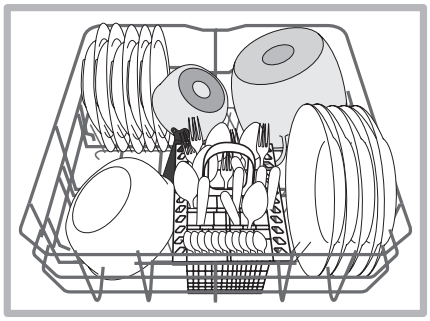

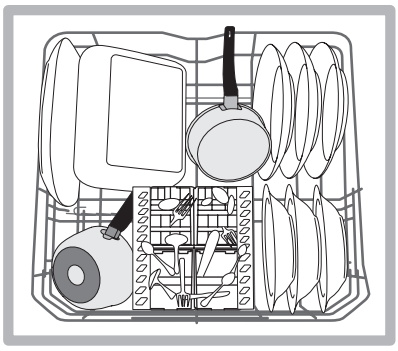

Қатты ластанған табақтар мен кастрөлдерді төменгі тартпаға қою керек, себебі бұл жерде су қатты шашырайды да, жуу өнімділігі жоғары болады.

*Нөмірлері мен позициялары әр түрлі таңдаулы үлгілерде ғана бар.

Бірнеше ыдыс жуу машинасы қайырмалы бөлімшелермен жабдықталған*.

Оларды табақтарды орналастырған кезде тік күйде немесе табалар мен салат ыдыстарын оңай орналастыру үшін көлденең күйде (төменгі) қолдануға болады.

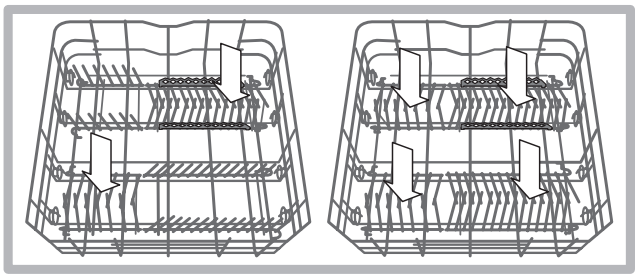

Ыдыс-аяқ себеті

Төменгі тартпадағы орынды оңтайлы пайдалану үшін модульді себетті сырғытуға болады. Ол ыдыс-аяқты орналастыруды жеңілдететін үстіңгі торлармен жабдықталған.

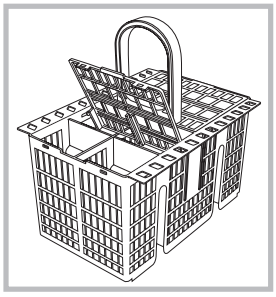

⚠ Өткір жиектері бар пышақтар және басқа құралдар төмен қаратылып ыдыс-аяқ себетіне салынуы керек немесе оларды жоғарғы тартпадағы қайырмалы бөліктерге көлденең қоюға болады.

Жоғарғы тартпа

Бұл тартпаға стақандар, шыныаяқтар, табақшалар мен тайпақ салат ыдыстары сияқты нәзік әрі жеңіл ыдыс-аяқтар салыңыз.

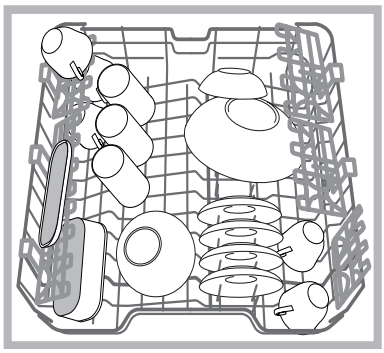

Бірнеше ыдыс жуу машинасы қайырмалы бөлімшелермен жабдықталған*. Шай/десерт табақшаларын орналастырған кезде оларды тік күйде немесе кеселер мен тағам контейнерлерін салу үшін төменгі қалыпта қолдануға болады.

Позициясы реттелетін қайырмалы бөліктер

Ыдыс-аяқты тартпа ішінде оңтайлы түрде реттеу үшін шеткі қайырмалы бөліктерді үш биіктікке орналастыруға болады. Шарап бокалдарын аяғын тиісті тесікке салу арқылы қайырмалы бөліктерге қауіпсіз түрде орналастыруға болады.

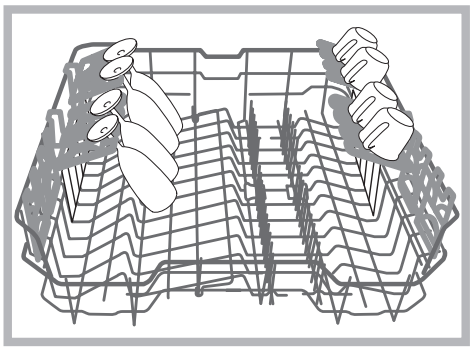

Ыдыс-аяқ науасы*

Кейбір ыдыс жуу машина үлгілері ас құралдарын немесе кіші шыныаяқтарды ұстап тұруға қолданылатын сырғымалы науамен жабдықталған. Жуу өнімділігі жоғары болуы үшін үлкен ыдыс-аяқты науаның дәл астына қоймаңыз.

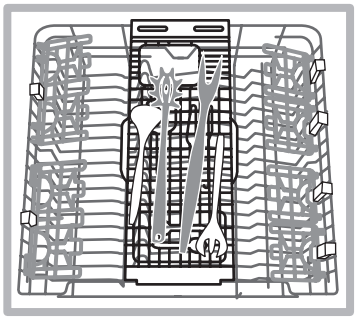

Жоғарғы тартпаның биіктігін қажеттіліктерге қарай реттеуге болады: үлкен ыдыс-аяқты төменгі тартпаға қою үшін жоғарғы позиция және жоғары жақта көбірек орын қалдыру арқылы қайырмалы бөліктерді барынша пайдалану үшін төменгі позиция.

Жоғарғы тартпаның биіктігін реттеу

Ыдыс-аяқты реттеуді жеңілдету үшін жоғарғы тартпаны жоғары немесе төмен жылжытуға болады.

Жоғарғы тартпаның биіктігі ТАРТПА БОС БОЛҒАНДА реттелуі керек.

Тартпаны тек бір жағынан көтеріп немесе төмендетіп қоюшы болмаңыз.

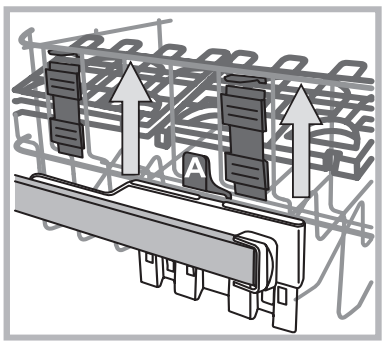

Тартпа **Көтеру құралымен*** *(суретті қараңыз)* жабдықталған болса, оны екі жағынан ұстап көтеріңіз. Төменгі позицияға қайтадан қою үшін тартпаның шеттеріндегі тұтқаларды (**A**) басып, тартпаны төмендетіңіз.

Лайықсыз ыдыс-аяқ

- Ағаштан жасалған ыдыс-аяқ пен ас құралдары.
- Безендірілген нәзік стақандар, қолдан жасалған бұйымдар және көне ыдыс-аяқ. Олардың әшекейі төзімді емес.
- Жоғары температураға төзімді емес синтетикалық материалдан жасалған бөліктер бар ыдыс-аяқ.
- Мыс пен қалайыдан жасалған ыдыс-аяқ.
- Күл, балауыз, майлайтын май немесе сиямен ластанған ыдыс-аяқ.

Жуу процесі барысында әсем шыны мен алюминий/күміс заттардың түсі өзгеріп, өңіп кетуі мүмкін. Сондай-ақ, бірнеше рет жуғаннан кейін кейбір шыны түрлері (мысалы, хрусталь) бұлыңғыр болып кетуі мүмкін.

Шыны мен ыдыс-аяқтың зақымдалуы

Себебі:

- Шыны мен шыны шығару процесінің түрі.
- Жуғыш заттың химиялық құрамы.
- Шаю циклындағы су температурасы.

Кеңестер:

- Өндіруші ыдыс жуу машинасында жууға болатынына кепілдік берген шыны мен фарфорды қолданыңыз.
- Ыдыс-аяққа қолайлы нәзік жуғыш зат қолданыңыз.
- Стақандар мен ыдыс-аяқ жуу циклы аяқталған кезде дереу ыдыс жуу машинасынан шығарып алыңыз.

Қосу және пайдалану

KZ

Ыдыс жуу машинасын іске қосу

1. Шүмекті ашыңыз.
2. ҚОСУ/ӨШІРУ түймесін басыңыз: басқару тақтасындағы дисплей мен индикатор шамдары жанады.
3. Есікті ашып жуғыш заттың қолайлы мөлшерін құйыңыз *(«Жуғыш затты өлшеу» бөлімін қараңыз.)*
4. Тартпаларды жүктеңіз *(«Тартпаларды жүктеу» бөлімін қараңыз)*, одан кейін есікті жабыңыз.
5. Жуу циклын таңдау түймелерін басу арқылы ыдыс-аяқ түрі мен оның ластану дәрежесіне сәйкес жуу циклын таңдаңыз *(Жуу циклдарының кестесін қараңыз).*
6. Жуу опцияларын таңдаңыз* *(қасындағы ақпаратты қараңыз.)*
7. Бастау/тоқтата тұру түймесін басу арқылы циклды бастаңыз:
8. Циклдың соңында дисплейде **ЦИКЛ СОҢЫ** сөзі көрсетіледі. ҚОСУ/ӨШІРУ түймесін басу арқылы құрылғыны өшіріңіз, одан кейін шүмекті жабыңыз да, құрылғының айырын розеткадан ағытыңыз.
9. Қолыңызды күйдіріп алмау үшін, ыдыс-аяқты бірнеше минуттан кейін ғана алыңыз. Тартпаларды төменнен бастап босатыңыз.

⚠ **- Токты барынша аз тұтыну үшін құрылғы ұзақ белсенсіздік кездерінде автоматты түрде өшеді.**

⚠ **АВТОМАТТЫ ЖУУ ЦИКЛДАРЫ***:кейбір ыдыс жуу машиналары ластану деңгейін анықтап, ең тиімді әрі үнемді жуу циклын автоматты түрде таңдауға мүмкіндік беретін арнайы датчикпен жабдықталған. Датчиктің жұмысына байланысты авто жуу циклдарының ұзақтығы әртүрлі болуы мүмкін.

Орындалып жатқан жуу циклын өзгерту

Жуу циклын таңдау барысында қате кеткен болса, цикл жаңа ғана басталған болған жағдайда, оны өзгерту мүмкін: жуу циклын өзгерту үшін, жуу циклы басталғаннан кейін ҚОСУ/ӨШІРУ түймесін басып ұстап тұру арқылы құрылғыны өшіріңіз. Сол түйменің көмегімен оны қайтадан қосып, қажетті жуу циклы мен опцияларды таңдаңыз.

Қосымша ыдыс-аяқ қосу

Бастау/тоқтата тұру түймесін басыңыз: дисплейде **ТОҚТАТА ТҰРУ** жазуы көрсетіледі. Шыққан буға тимеуге тырысып есікті ашыңыз да, ыдыс-аяқты ыдыс жуу машинасының ішіне қойыңыз. Бастау/тоқтата тұру түймесін басыңыз: цикл тоқтаған жерінен бастайды.

⚠ Кешіктіріп бастау орнатылған болса, кері санақтың соңында жуу циклы басталады. Ол Тоқтап тұру режимінде қалады.

⚠ Құрылғыны тоқтатып қою үшін Бастап/тоқтата тұру; жуу циклы тоқтайды.
Бұл кезде жуу циклын өзгерту мүмкін емес.

Кездейсоқ тоқтаулар

Жуу циклы орындалу барысында есік ашылса, дисплейде **ЕСІКТІ ЖАБЫҢЫЗ** жазуы пайда болады. Ток өшіп алса, цикл тоқтайды. Есік жабылғаннан немесе ток қосылғаннан кейін ол тоқтаған жерінен қайтадан іске қосылады.

Жуғыш затты өлшеу

Жақсы жуу нәтижесі жуғыш заттың дұрыс мөлшері қолданылғанына да байланысты болады. Белгіленген мөлшерден көп қолдану жуу тиімділігін арттырмайды және қоршаған ортаны көбірек ластауға әкеледі.

Заттардың ластану дәрежесіне байланысты, ұнтақ немесе сұйық жуғыш заттардың мөлшерін реттеп отыруға болады.
Орташа ластанған заттар үшін шамамен 35 г (ұнтақ жуғыш зат) немесе 35 мл (сұйық жуғыш зат) қолданыңыз. Таблеткалар қолданылса, біреуі жеткілікті.

Ыдыс-аяқ аз ластанған болса немесе ыдыс жуу машинасына салынбас бұрын шайылған болса, жуғыш заттың мөлшерін азайтыңыз.

Жуу нәтижесі жақсы болуы үшін жуғыш зат қорабындағы нұсқауларды да орындаңыз.

Қосымша сұрақтарыңыз болса, жуғыш зат өндірушісінің тұтынушыларға қолдау көрсету бөліміне хабарласыңыз.

Жуғыш зат тартпасын ашу үшін «A» ашу құралын пайдаланыңыз.

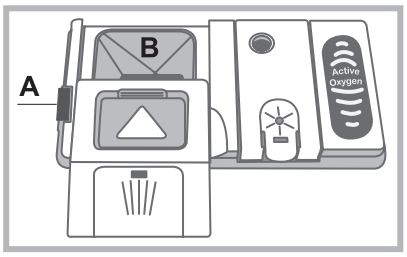

Жуғыш затты тек «B» құрғақ тартпаға салыңыз. Алдын ала жууға арналған жуғыш затты тікелей құрылғының ішіне салыңыз.

1. Жуғыш зат мөлшерін өлшеген кезде, дұрыс мөлшерін қосу үшін Жуу циклдарының кестесін қараңыз. **B** бөлігінде әрбір циклда қосуға болатын сұйық немесе ұнтақ жуғыш мөлшерін ең көп мөлшерін көрсететін белгі бар.

2. Тартпаның шетіндегі жуғыш зат қалдықтарын сүртіп алып, қақпақ «тық» еткенше итеріп жабыңыз.

3. Жабу құралы орнына бекітілгенше жуғыш зат тартпасының қақпағын жоғары көтеріп жабыңыз.
Жуғыш зат тартпасы жуу циклына сәйкес тиісті уақытта автоматты түрде ашылады.

Әмбебап жуғыш заттар қолданылса, TABS опциясын пайдаланған жөн, себебі ол циклды әрдайым ең жақсы жуу және кептіру нәтижелеріне қол жеткізетіндей реттейді.

⚠ **Ыдыс жуу машиналарына арналып жасалған жуғыш заттарды ғана қолданыңыз.**

Қолмен ыдыс жууға арналған сұйықтықты ҚОЛДАНБАҢЫЗ.

Шамадан тыс жуғыш затты пайдалану цикл аяқталғанда құрылғы ішінде көбіктің қалуына әкелуі мүмкін.

Таблеткаларды тек БІРНЕШЕ ФУНКЦИЯСЫ БАР ТАБЛЕТКАЛАР опциясы бар үлгілерде қолданған жөн.

Әрбір жуу және кептіру циклынан ең жақсы нәтиже алу үшін ұнтақ жуғыш зат, шаюға көмекші сұйықтық пен тұз қолданылуы керек.

Жуу циклдары

⚠ Ыдыс жуу машинасының үлгісіне байланысты жуу циклдарының саны мен түрі және опциялар әртүрлі болуы мүмкін.

Жуу циклын таңдау және жуғыш зат мөлшерін анықтау нұсқаулары	Жуу циклы	Кептіруді қамтитын жуу циклдары	Опциялар	Жуу циклдарының шамамен есептелген мерзімі
Кастрөлдер мен табақтарға қолайлы, қуатты тұтыну деңгейлері төмен, экологиялық тұрғыдан зияны аз жуу циклы 29 г/мл + 6 г/мл** – 1 таблетка	1. Эко*	Иә	Кешіктіріп бастау – Tabs – Extra dry	3:10’
Қатты ластанған табақтар мен кастрөлдер (нәзік заттар үшін пайдаланылмауы тиіс). 35 г/мл – 1 таблетка	2. Авто қарқынды	Иә	Кешіктіріп бастау – Tabs – Extra dry – Zone wash – Short time	2:30’
Орташа ластанған кастрөлдер мен табақтар. Стандартты күнделікті жуу циклы. 29 г/мл + 6 г/мл** – 1 таблетка	3. Авто қалыпты	Иә	Кешіктіріп бастау – Tabs - Extra dry – Zone wash – Short time	2:00’
Күнделікті ластанудың шектеулі мөлшері (4 кісілік жинақтар + 1 кастрөл + 1 таба.) 25 г/мл – 1 таблетка	4. Авто жылдам жуу	Жоқ	Кешіктіріп бастау – Tabs	1:00’
Жуу үш тартпада орындалады: ыдыс-аяқ пен стақандар үшін жоғарғы тартпа мен үшінші тартпада қалыпты, кастрөлдер үшін төменгі тартпада қарқынды. 35 г/мл – 1 таблетка	5. Қос жуу	Иә	Кешіктіріп бастау – Tabs – Extra dry – Short time	2:00’
Жоғары температураға сезімтал нәзік заттарға арналған экономды және жылдам жуу - пайдаланғаннан кейін дереу қосыңыз (шыны ыдыс жоғарғы тартпада + сынғыш ыдыстар төменгі тартпада.) 35 г/мл – 1 таблетка	6. Нәзік	Иә	Кешіктіріп бастау – Tabs – Extra dry	1:40’
Аз ластанған ыдыстар үшін пайдаланылатын экономды және жылдам жуу - пайдаланғаннан кейін дереу қосыңыз (2 тәрелке + 4 ас құралы + 1 кастрөл + 1 кіші таба.) 25 г/мл – 1 таблетка	7. Тез 30’	Жоқ	Кешіктіріп бастау - Tabs	0:30’
Оңтайлы өнімділікке, қор көздерін қолданудың төмен деңгейлеріне және дыбыссыз жұмысқа кепілдік береді. Түнгі уақытта қолдануға қолайлы. 35 г/мл – 1 таблетка	8. Түңгі режим	Иә	Кешіктіріп бастау – Tabs – Extra dry	3:30’
Келесі тамақтан табақтардың жүктелуінің аяқталуын күтіп тұрған кезде ыдыстарды алдын ала жуу. Жуғыш затсыз.	9. Суға салып қою	Жоқ	Кешіктіріп бастау	0:12’
Бөтелкелерді, сақиналарды және емізіктерді тәрелкелермен, шыныаяқтармен, стақандармен және ас құралдарымен бірге жуу үшін дезинфекциялау жуу циклы қолайлы. Ыдыс-аяқ жоғарғы тартпаға салынуы керек. 30 г/мл – 1 таблетка	10. Зарарсыздандыру	Иә	Кешіктіріп бастау	1:20’
Ыдыс жуу машинасының ішін тазалауға арналған зарарсыздандыру циклы тек ол **БОС** болған кезде, арнайы жуғыш заттармен орындалуы тиіс.	11. Өзін-өзі тазалау	Жоқ	Кешіктіріп бастау	0:50’

**** Алдын ала жуу кезінде қолданылатын жуғыш зат мөлшері.**

Арнайы жуу циклдары мен опциялары

KZ

Ескертпелер:
«Жылдам» және «Тез 30'» циклдарын қолданған кезде, оңтайлы нәтижеге ыдыс-аяқтың белгіленген мөлшерін жуу арқылы қол жеткізуге болады.

* Эко жуу циклы EN-50242 ережесіне сай келеді. Дегенмен, басқа жуу циклдарына қарағанда көбірек уақыт қажет етеді, азырақ қуат жұмсайды және қоршаған ортаға зияны азырақ болады.

Сынақ зертханаларына арналған ескертпе: салыстырмалы EN сынақ жағдайлары үшін төмендегі мекенжайға электрондық хат жіберіңіз: ASSISTENZA_EN_LVS@indesitcompany.com

Жуу опциялары*

Жуу циклы таңдалып, Бастау/Тоқтата тұру түймесі басылғанға дейін ғана ОПЦИЯЛАРДЫ орнатуға, өзгертуге немесе қайта орнатуға болады.

Орнатылған жуу циклының түрімен үйлесімді опцияларды ғана таңдауға болады. Опция таңдалған жуу циклына сәйкес келмесе *(Жуу циклдарының кестесін қараңыз)*, тиісті таңба 3 рет жылдам жыпылықтайды.

Басқа опциямен (бұрын таңдалған) үйлесімді емес опция таңдалса, ол 3 рет жыпылықтап өшеді, ал ең соңғы таңдалған опция жанып тұра береді.
Қателесіп орнатылған опцияны таңдаудан бас тарту үшін тиісті түймені тағы бір рет басыңыз.

Кешіктіріп бастау опциясы

Циклдың басталу уақытын **1 – 24** сағат аралығындағы бір мерзімге кешіктіруге болады:
1. Қажетті жуу циклын және кез келген басқа қажетті опцияларды таңдаңыз. КЕШІКТІРІП БАСТАУ көрсеткілерін басып, жуу циклы басталатын уақытты таңдаңыз (1 сағ., 2 сағ., т.б.)
2. БАСТАУ/ТОҚТАТА ТҰРУ түймесімен таңдауды растаңыз: кері санақ басталады және дисплейде **Басталуға дейін қалған уақыт ...** жазуы көрсетіледі
3. Уақыт аяқталғаннан кейін, КЕШІКТІРІП БАСТАУ таңбасы өшеді де, жуу циклы басталады.
КЕШІКТІРІП БАСТАУ опциясын алып тастау үшін КЕШІКТІРІП БАСТАУ түймесін **ӨШІРУЛІ** мәтіні көрсетілгенше басып тұрыңыз.
Жуу циклы басталғаннан кейін Кешіктіріп бастау функциясын орнату мүмкін емес.

O_3 БЕЛСЕНДІ ОТТЕГІ опциясы

Бұл опция жағымсыз иістердің пайда болуына жол бермеуге және құрылғы ішіндегі гигиенаны жақсартуға мүмкіндік береді.
Оны екі түрлі жуу циклдары арасында және ТЕК ластанған ыдыс-аяқ салынғаннан кейін қолдану керек.
БЕЛСЕНДІ ОТТЕГІ опциясын қосу үшін O_3 түймесін басып тұрыңыз. Опция 24 сағат немесе жуу циклы басталғанша қосылып тұрады. Толғанша кез келген уақытта қосымша ыдыс салуға болады.

Қосымша кептіру (Extra Dry)

Ыдыс-аяқтың кебу деңгейін жақсарту үшін ҚОСЫМША КЕПТІРУ түймесін басыңыз; таңба жанады. Қайтадан басылса, опциядан бас тартылады.
Соңғы шаю кезіндегі жоғарырақ температура мен ұзағырақ кептіру кезеңі кебу деңгейін жақсартады.

⚠ **ҚОСЫМША КЕПТІРУ опциясы жуу циклының мерзімін ұзартады.**

Бірнеше функциясы бар таблеткалар* (таблеткалар-Tabs)

Бұл опция жуу және кептіру нәтижелерін оңтайландырады.
Бірнеше функциясы бар таблеткаларды қолданған кезде, БІРНЕШЕ ФУНКЦИЯСЫ БАР ТАБЛЕТКАЛАР түймесін басыңыз; тиісті таңба жанады. Түйме қайтадан басылса, опциядан бас тартылады.

⚠ **«Бірнеше функциясы бар таблеткалар» опциясы жуу циклының мерзімін ұзартады.**

⚠ **Таблеткаларды тек осы опциясы бар үлгілерде қолданған жөн және бірнеше функциясы бар таблеткалардың қолданылуы көрсетілмеген жуу циклдарымен қолдану дұрыс емес.**

Бөліп жуу (Zone Wash)

Бұл опция жуу циклын тек таңдалған тартпада орындауға мүмкіндік береді. Жуу циклын таңдап, БӨЛІП ЖУУ түймесін басыңыз: таңдалған тартпа жанады да, жуу циклы тек таңдалған тартпада басталады. Опцияны алып тастау үшін түймені қайтадан басыңыз.

Бұл опцияны төмендегі жуу циклдарында қолдануға болады: **Қарқынды** және **қалыпты.**

ҚУАТТЫ БӨЛІП ЖУУ функциясын іске қосу үшін БӨЛІП ЖУУ опциясын және Қарқынды циклды таңдаңыз. Бұл жуу циклы кастрөлдер мен табалар, тамақ жабысып қалған табақтар немесе тазалануы қиын ыдыс-аяқ (үккіш, көкөніс кескіш, кірленген ас құралдары) сияқты қатты ластанған заттар үшін қолайлы. Шашырату қысымы мен жуу температурасы жоғарырақ болады, соның арқасында кетпей қоятын дақтарды оңтайлы өңдеу қамтамасыз етіледі.

ҮНЕМДІ БӨЛІП ЖУУ функциясын іске қосу үшін БӨЛІП ЖУУ опциясын және Қалыпты циклды таңдаңыз. Бұл функция тұтынылатын су мен қуат көлемін азайтуға мүмкіндік беріп, керемет жуу және кептіру нәтижелеріне қол жеткізеді. Цикл мерзімі әдеттегіден ұзағырақ болады.

Ыдыс-аяқты тек таңдалған тартпаға салуды ұмытпаңыз.

Қысқа уақыт опциясы (Short time)

Жуу және кептіру өнімділігінің деңгейін төмендетпей, негізгі жуу циклдарының мерзімін азайту үшін осы опцияны қолдануға болады.
Бұл опция таңдалған кезде Қысқа уақыт түймесін басыңыз. Опцияны таңдаудан шығару үшін дәл сол түймені тағы бір рет басыңыз.

* Тек кейбір үлгілерде бар.

Шаюға көмекші зат және тазаланған тұз

⚠ **Ыдыс жуу машиналарына арналып жасалған өнімдерді ғана қолданыңыз.**
Ас тұзын, өндіріс тұзын немесе қолмен ыдыс жууға арналған сұйықтықты пайдаланбаңыз.
Орамада берілген нұсқауларды орындаңыз.

⚠ Бірнеше функциясы бар өнімді қолданатын болсаңыз, ешбір шаюға көмекші затты пайдаланудың қажеті жоқ. **Дегенмен, тұз қосқанды жөн санаймыз, әсіресе суы қатты немесе өте қатты жерде тұратын болсаңыз.** *(Орамада берілген нұсқауларды орындаңыз).*

⚠ **Тұз немесе шаюға көмекші затты қоспасаңыз, ТҰЗ АЗ* және ШАЮҒА КӨМЕКШІ ЗАТ АЗ индикатор шамдары жанып тұра береді.**

Шаюға көмекші затты өлшеу

Шаюға көмекші зат ыдыс-аяқты кебуін жеңілдетеді, себебі су беттерінен жылдамырақ ағып кетеді және сондықтан сызықтар немесе дақтар қалдырмайды. Шаюға көмекші зат диспенсері мына жағдайларда толтырылуы тиіс:

- Басқару тақтасындағы ШАЮҒА КӨМЕКШІ ЗАТ АЗ индикатор шамы* жанған кезде 1-2 циклға жететіндей шаюға көмекші зат қоры әлі де болады;

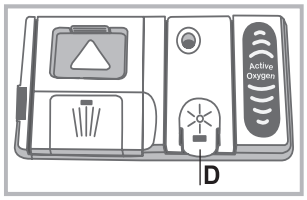

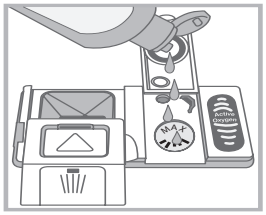

1. Қақпақтағы тетікті басып, тарту арқылы «D» диспенсерін ашыңыз;
2. Толтыратын жердің ең жоғарғы белгісіне дейін шаюға көмекші затпен абайлап толтырыңыз - төгіп алмаңыз. Бұл орын алса, төгілген сұйықтықты құрғақ шүберекпен дереу сүртіп алыңыз.
3. Жабу үшін қақпақты «тық» еткенше басыңыз.

Шаюға көмекші затты құрылғының ішіне тікелей ЕШҚАШАН құюшы болмаңыз.

Шаюға көмекші зат диспенсерінің параметрі

Кептіру нәтижесіне толығымен қанағат болмасаңыз, шаюға көмекші заттың мөлшерін реттеуіңізге болады. ҚОСУ/ӨШІРУ түймесінің көмегімен ыдыс жуу машинасын қосыңыз, Параметрлер түймесін басып, сұр түсті көрсеткілер жанындағы түймелердің көмегімен **«Шаюға көмекші зат диспенсерінің параметрі»** мәзіріне қол жеткізіңіз. Орнатылған деңгей дисплейде пайда болады *(әдепкі шаюға көмекші зат параметрі – 2-деңгей.)*
Қажетті деңгейді таңдап, параметрді сақтау үшін ОК түймесін басыңыз. Функциядан шығу үшін бірнеше секунд күтіп, ESC түймесін басыңыз немесе ҚОСУ/ӨШІРУ түймесімен құрылғыны өшіріңіз.
Шаюға көмекші зат деңгейі НӨЛ болып орнатылса, шаюға көмекші зат қосылмайды. Шаюға көмекші зат таусылса, ШАЮҒА КӨМЕКШІ ЗАТ АЗ индикатор шамы жанбайды.
Ыдыс жуу машинасының үлгісіне байланысты ең көбі 4 деңгей орнатуға болады.

- Ыдыс-аяқта сызықтар бар болса, реттеу құралын төменірек санға орнатыңыз (1-2).
- Ыдыс-аяқта су тамшылары немесе қақ дақтары болса, реттеу құралын одан жоғары санға орнатыңыз (3-4).

Судың қаттылығын орнату

Әрбір ыдыс жуу машинасы, дәл осы құрылғы түріне арналған тазаланған тұзды пайдалана отырып ыдыс-аяқты жуу үшін пайдаланылатын қақсыз суды қамтамасыз ететін су жұмсартқышымен жабдықталады.
Бұл ыдыс жуу машинасы қоршаған ортаны ластауды азайтуға көмектесетін параметрді ұсынады және мекеніңіздегі судың қаттылығының деңгейіне сәйкес жуу өнімділігін оңтайландырады. Бұл ақпаратты жергілікті су жеткізушісінен алуға болады.
ҚОСУ/ӨШІРУ түймесінің көмегімен ыдыс жуу машинасын қосыңыз, Параметрлер түймесін басып, сұр түсті көрсеткілер жанындағы түймелердің көмегімен **«Су қаттылығы»** мәзіріне қол жеткізіңіз. Орнатылған деңгей дисплейде пайда болады *(әдепкі су жұмсартқыш параметрі – 3-деңгей.)*
Қажетті деңгейді таңдау үшін сұр түсті көрсеткілердің жанындағы түймелерді қолданыңыз *(1-2-3-4-5* Су қаттылығының кестесін қараңыз)* , ең көбі 5 деңгей. Параметрді сақтау үшін ОК түймесін басыңыз.
- Функциядан шығу үшін бірнеше секунд күтіп, ESC түймесін басыңыз немесе ҚОСУ/ӨШІРУ түймесімен құрылғыны өшіріңіз. Тіпті бірнеше функциясы бар таблеткаларды қолдансаңыз да, тұз диспенсері толтырылуы тиіс.

Су қаттылығының кестесі				**Тұз диспенсерінің сыйымдылығының орташа мерзімі****
деңгей	**°dH**	**°fH**	**ммоль/л**	**ай**
1	**0 - 6**	**0 - 10**	**0 - 1**	7 ай
2	**6 - 11**	**11 - 20**	**1,1 - 2**	5 ай
3	**12 - 17**	**21 - 30**	**2,1 - 3**	3 ай
4	**17 - 34**	**31 - 60**	**3,1 - 6**	2 ай
5*	**34 - 50**	**61 - 90**	**6,1 - 9**	2/3 апта
0°f мен 10°f аралығындағы мәндер үшін тұзды қолдану ұсынылмайды. * «5» параметрі цикл мерзімін ұзартуы мүмкін. ** күніне 1 жуу циклы.				

(°dH = Герман дәрежелерінде өлшенген қаттылық - °f = Француз дәрежелерінде өлшенген қаттылық – ммоль/л = бір литрдегі миллимоль)

Тазаланған тұзды өлшеу

Жуу циклын қолдануда барынша жақсы нәтижеге қол жеткізу үшін, тұз диспенсері ешқашан бос болмайтынын қамтамасыз етіңіз. Тазаланған тұз суды қақтан тазалайды, осылайды ыдыс-аяқта тұнбалардың пайда болуына жол бермейді.
Тұз диспенсері ыдыс жуу машинасының төменгі бөлігінде орналасқан *(«Сипаттама» бөлімін қараңыз) және мына жағдайларда толтырылуы тиіс:*

- Жасыл қалтқы* тұз диспенсерінің үстінен жай ғана қарағанда көрінбейтін кезде;
- ШАЮҒА КӨМЕКШІ ЗАТ АЗ индикатор шамы басқару тақтасында жанған кезде *;

1. Төменгі тартпаны шығарып алып, қақпақты бұрап шығарып алыңыз (сағат тіліне қарсы бағытта).
2. Мұны бірінші рет орындаған кезде: су ыдысын шетіне дейін толтырыңыз.
3. Шұңғыманы қойып* *(суретті қараңыз)* , тұз диспенсерін шетіне дейін толтырыңыз (шамамен 1 кг). Аз мөлшерде судың ағуы қалыпты жағдай.
4. Шұңғыманы алып тастап*, тесіктен тұз қалдықтарын сүртіп алыңыз; қақпақты су ағыны астында шайыңыз да, қақпақтың (жасыл қалтқысы бар қақпақ*) төменгі жағындағы (жұлдыз пішініндегі) төрт кетіктен су ағып кетуі үшін, бетін төмен қаратып бұраңыз.

Диспенсерге тұз қосқан сайын бұл процедураны орындаған жөн.
Жуу циклы барысында контейнерге жуғыш зат кіріп кетпейтіндей қақпақ мықтап жабылғанына көз жеткізіңіз (әйтпесе, су жұмсартқышы жөндеуге келмейтіндей бұзылуы мүмкін).

⚠ Қажет кезде, жуу циклынан бұрын тұзды өлшеп алыңыз, солайша тұз диспенсерінен шыққан кез келген тұз ерітіндісі жойылады.

* Тек кейбір үлгілерде бар.

Күтім көрсету және техникалық қызмет көрсету

KZ

Су мен токты өшіру

- Су ағып кетпеуі үшін әрбір жуу циклынан кейін су шүмегін жауып отырыңыз.
- Құрылғыны тазалаған кезде және техникалық қызмет көрсету жұмыстарын орындаған кезде оны токтан ажыратыңыз.

Ыдыс жуу машинасын тазалау

- Құрылғының сыртқы беттері мен басқару тақтасын сумен ылғалданған, абразивті емес шүберекпен тазалауға болады. Еріткіштер немесе абразивті ерітінділер қолдануға болмайды.
- Құрылғының ішіндегі кез келген салтақ іздерді сумен және аздап сіркемен ылғалданған шүберекпен кетіруге болады.

Жағымсыз иістердің алдын алу

- Құрылғының іші дымқылданып кетпеуі үшін оның есігін әрдайым біраз ашып ұстаңыз.
- Есік айналасындағы бекіткіштер мен жуғыш зат диспенсерлерін мерзімді түрде ылғал губкамен тазалап отырыңыз. Мұның нәтижесінде бекіткіштерде тамақ тұрып қалмайды, ал бұл жағдай жағымсыз иістердің пайда болуының негізгі себебі.

Тозаңдатқыш өзекшелерді тазалау

Тамақ қалдықтары тозаңдатқыш өзекшелердің бетіне қатып қалып, су шашатын тесіктерді бітеуі мүмкін. Сондықтан, өзекшелерді мерзімді түрде тексеріп, металсыз щеткамен тазаланып тұрғаны жөн.
Екі тозаңдатқыш өзекшені де шығарып алуға болады.

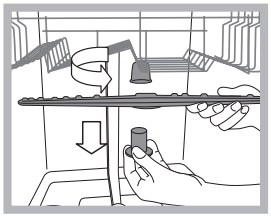

Жоғарғы тозаңдатқыш өзекшені шығарып алу үшін пластмассадан жасалған құлыптау сақинасын сағат тіліне қарсы бағытта бұраңыз. Жоғарғы тозаңдатқыш өзекшені тесіктері көбірек жағын жоғары қаратып қайтадан орнына қою керек.

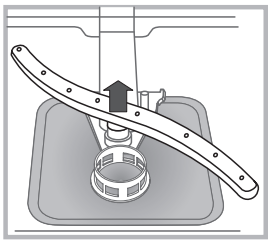

Төменгі тозаңдатқыш өзекшені бүйірлердегі шығыңқы жерлерді басып, оны жоғары қарай тарту арқылы шығарып алуға болады.

Судың кіріс сүзгісін тазалау*

Су түтіктері жаңа немесе ұзақ уақыт бойы қолданылмаған болса, жалғамас бұрын олар арқылы су өткізіп, таза әрі ішінде қалдықтар жоқ екеніне көз жеткізіңіз. Бұл сақтық шарасы орындалмаса, судың кіріс бітеліп, ыдыс жуу машинасы зақымдалуы мүмкін.

⚠ Шүмек жағындағы судың кіріс сүзгісін мерзімді түрде тазалап отырыңыз.
- Су шүмегін жабыңыз.
- Судың кіріс түтігінің шетін босатып алыңыз, одан кейін сүзгіні алып, оны су ағыны астында жақсылап тазалаңыз.
- Сүзгіні орнына қойып, су түтігін орнына бұраңыз.

Сүзгілерді тазалау

Сүзгі жинағы суды тамақ қалдықтарын тазалайтын және одан кейін суды қайта айналдыратын үш сүзгіден тұрады. Әрбір жууда ең жақсы нәтижеге қол жеткізгіңіз келсе, оларды тазалау керек.

⚠ Сүзгілерді мерзімді түрде тазалап отырыңыз.

⚠ Ыдыс жуу машинасын сүзгісіз немесе сүзгі босап кеткен кезде пайдалануға болмайды.

• Бірнеше рет жуғаннан кейін, сүзгі жинағын тексеріңіз және қажет болса оны металсыз щеткамен әрі төмендегі нұсқауларды орындай отырып, су ағыны астында жақсылап тазалаңыз:
1. Цилиндрлік **C** сүзгісін сағат тіліне қарсы бағытта бұраңыз да, суырып алыңыз *(1-сурет).*
2. Шыныаяқ **B** сүзгісін жиектері аздап басу арқылы шығарып алыңыз *(2-сурет);*
3. Тот баспайтын болат тілімше **A** сүзгісін суырып алыңыз. *(3-сурет).*
4. Тұзақты қарап шығыңыз да, кез келген тамақ қалдықтарынан тазартыңыз. Жуу циклы сорғысының қорғау құралын (қара түсті зат) **ЕШҚАШАН АЛУШЫ БОЛМАҢЫЗ** *(4-сурет).*

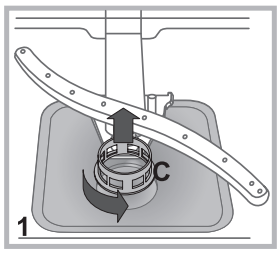

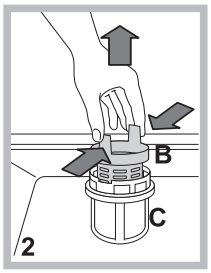

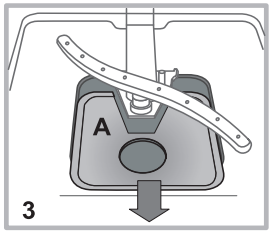

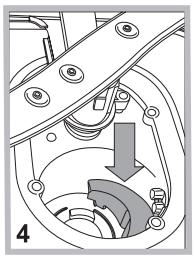

Сүзгілерді тазалағаннан кейін, сүзгі жинағын орнына қойып, оны дұрыстап бекітіңіз; бұл ыдыс жуу машинасының тиімді жұмысы үшін өте маңызды.

Машинаны ұзақ уақыт пайдаланбауға қалдыру

- Құрылғыны токтан ағытып, су шүмегін жабыңыз.
- Құрылғы есігін сәл ашық қалдырыңыз.
- Қайтып келген кезде, ыдыс жуу машинасын бос ұстап жуу циклын іске қосыңыз.

* Тек кейбір үлгілерде бар.

Ақаулықтарды жою

Құрылғы дұрыс жұмыс істемей қалған кезде, Көмек қызметіне телефон соқпас бұрын төмендегі тізімнен шешімді іздеңіз.

KZ

Ақаулық:	Ықтимал себептері / шешімдері:
Ыдыс жуу машинасы іске қосылмайды немесе оны басқару мүмкін емес.	• Құрылғыны ҚОСУ/ӨШІРУ түймесін басу арқылы өшіріңіз, одан кейін оны бір шамамен бір минуттан кейін қосып, циклды қайта орнатыңыз. • Құрылғы розеткаға дұрыс қосылмаған. • Ыдыс жуу машинасының есігі дұрыс жабылмаған.
Есік жабылмайды.	• Құлып босатылған. «Тық» еткен дыбыс естілгенше есікті қатты итеріңіз.
Ыдыс жуу машинасынан су ағызылмайды.	• Ыдыс жуу машинасының циклы әлі аяқталмаған. • Су ағызу түтігі майысқан («Орнату» бөлімін қараңыз.) • Ағызу түтігі бұғатталған. • Сүзгі тамақ қалдықтарымен бітеліп қалған.
Ыдыс жуу машинасы шамадан тыс шуыл шығарады.	• Табақтар бір-біріне немесе тозаңдатқыш өзекшеге тиіп тарсылдайды. • Тым көп көбік түзілген: жуғыш зат дұрыс өлшенбеген немесе ол ыдыс жуу машиналарында қолдануға қолайлы емес («Іске қосу және пайдалану» бөлімін қараңыз.)
Табақтар мен стақандардың бетінде ақ түсті қабықшамен немесе тат қалдықтарымен қапталған.	• Тазаланған тұз мөлшері аз немесе мөлшерлеме параметрі судың қаттылығына дұрыс қойылмаған («Шаюға көмекші зат және тұз» бөлімін қараңыз.) • Тұз диспенсерінің қақпағы дұрыс жабылмаған. • Шаюға көмекші зат таусылған немесе оның мөлшерлемесі тым төмен.
Табақтар мен стақандар сызылған немесе реңгі көкшіл.	• Шаюға көмекші заттың мөлшерлемесі тым жоғары.
Ыдыс-аяқ дұрыс кептірілмейді.	• Кептіру циклы жоқ жуу циклы таңдалған. • Шаюға көмекші зат таусылған немесе оның мөлшерлемесі тым төмен («Шаюға көмекші зат және тұз» бөлімін қараңыз.) • Шаюға көмекші зат параметрі қолайлы емес. • Ыдыс-аяқ жабыспайтын материалдан немесе пластиктен жасалған.
Ыдыс аяқ таза емес.	• Тартпаларға тым көп ыдыс салынған («Тартпаларға ыдыс салу» бөлімін қараңыз.) • Ыдыс-аяқ дұрыс реттелмеген. • Тозаңдатқыш өзекшелер еркін бұрыла алмайды. • Жуу циклы тым нәзік («Жуу циклдары» бөлімін қараңыз.) • Тым көп көбік түзілген: жуғыш зат дұрыс өлшенбеген немесе ол ыдыс жуу машиналарында қолдануға қолайлы емес («Іске қосу және пайдалану» бөлімін қараңыз.) • Шаюға көмекші зат бөлігіндегі қақпақ дұрыс жабылмаған. • Сүзгі кір немесе бітеліп қалған («Күтім көрсету және техникалық қызмет көрсету» бөлімін қараңыз.) • Тазаланған тұз деңгейі төмен («Шаюға көмекші зат және тұз» бөлімін қараңыз.)
Ыдыс жуу машинасына су кірмейді - Шүмек өшірулі дабылы (қысқа сигналдар естіледі)* (ҚОСУ/ӨШІРУ индикатор шамы жыпылықтайды, «**Шүмек өшірулі**» таңбасы жанады және дисплейде мәтін көрсетіледі: **Су жоқ. Шүмекті ашыңыз.** Бірнеше секундтан кейін **F 06** жазуы пайда болады.)	• Жүйеде су жоқ. • Судың кіріс түтігі майысқан («Орнату» бөлімін қараңыз.) • Шүмекті ашыңыз, сонда құрылғы бірнеше минуттан кейін іске қосылады. • Құрылғының құлпы белсендірілген, себебі сигнал берілгенде ешбір әрекет жасалмаған. ҚОСУ/ӨШІРУ түймесінің көмегімен құрылғыны өшіріңіз, одан кейін шүмекті ашыңыз да, дәл сол түймені бірнеше секундтан кейін басу арқылы құрылғыны қайтадан қосыңыз. Құрылғыны қайта бағдарламалап, жуу циклын қайтадан бастаңыз.
Судың кіріс түтігінің дабылы / Судың кіріс сүзгісі бұғатталған (ҚОСУ/ӨШІРУ индикатор шамы жыпылықтайды, «Сүзгі» таңбасы жанады және дисплейде **F 07** мәтіні көрсетіледі.)	• ҚОСУ/ӨШІРУ түймесін басу арқылы құрылғыны өшіріңіз. Су ағып кету қаупін жою үшін шүмекті жабыңыз және айырды розеткадан суырып алыңыз. Судың кіріс сүзгісін қалдықтар бітеп тастамағанына көз жеткізіңіз («Күтім көрсету және техникалық қызмет көрсету» тарауын қараңыз.)

* Тек кейбір үлгілерде бар.

Көмек қызметіне хабарласпас бұрын:

- Проблеманы Ақаулықтарды жою нұсқаулығын қолдана отырып шешуге болатынын, не болмайтынын тексеріңіз (*«Ақаулықтарды жою» бөлімін қараңыз*).
- Бағдарламаны қайта іске қосыңыз да, проблема кеткенін тексеріңіз.
- Проблема шешілмесе, Куәландырылған техникалық көмек беру қызметіне хабарласыңыз.

⚠ **Куәландырылмаған мамандарға қызмет көрсеткізбеңіз.**

Келесі мәліметтерді оңай жерде ұстаңыз:

- Проблеманың түрі
- Құрылғының моделі (Мод.).
- Сериялық нөмірі (С/н).

Бұл ақпаратты құрылғының деректер тілімшесінде табуға болатын (*«Құрылғының сипаттамасы» бөлімін қараңыз*).